SPANNUNG	ZUBEHOER	TEILE-ZUORDNUNG / DURCHMESSER
–	1	15
–	–	–
–	–	–
–	–	–
–	–	–

INDEX	ART DER AENDERUNG	DATUM	NAME

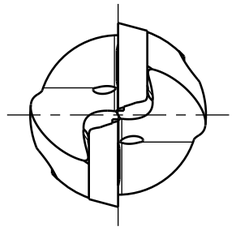

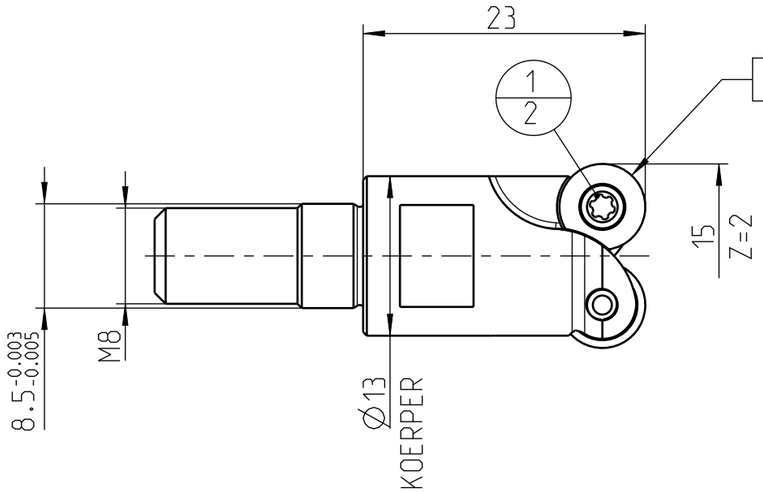

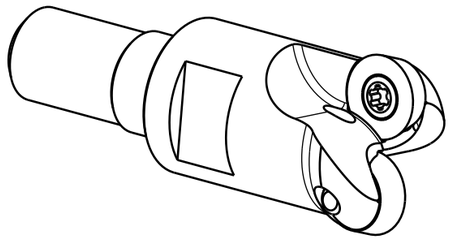

POS	TYP	MENGE	ME	MATERIALNUMMER	BENENNUNG	TECHNISCHE SPEZIFIKATION	KUNDENNUMMER
1		2		31161854	TORX-SCHRAUBE	M2.5X5.5-TX7-IP	

INFORMATION ZUM LIEFERUMFANG
SCHNEIDEN NICHT ENTHALTEN

ANZIEHDREHMOMENT FUER MAPAL SPANNSCHRAUBEN
NACH MN678BL1

MAPAL ©
FABRIK FUER PRAEZISIONSWERKZEUGE DR. KRESS KG

TITEL
RUNDPLATTENFRAESER, EINSCHRAUBFRAESER, WSP

FORMAT: A3

ALLE RECHTE AN DEN IN DER ZEICHNUNG DARGESTELLTEN ERFINDUNGEN, KNOW-HOW, TECHNISCHEN LOESUNGEN UND DESIGNS STEHEN ALLEIN MAPAL ZU. SOWEIT MAPAL HIERAUF NOCH KEINE SCHUTZRECHTE ANGEMELDET HAT, BEHAELT MAPAL SICH AUSDRUECKLICH AUCH DAS RECHT ZUR EINREICHUNG VON SCHUTZRECHTSANMELDUNGEN VOR. DIE ZEICHNUNG SOWIE DER DARGESTELLTE INHALT IST GEHEIM ZU HALTEN. VERVIELFAELTIGUNGEN SIND NUR ZUM VEREINBARTEN ZWECK GESTATTET. WEDER DIESE ZEICHNUNG NOCH KOPIEN HIERVON DUERFEN DRITTEN ZUGAENGLICH GEMACHT WERDEN. MIT DER AUSHAENDIGUNG DIESER ZEICHNUNG IST KEINE NUTZUNGSRECHTSEINRAEUMUNG VERBUNDEN. VERSTOESSE GEGEN DIE GEHEIMHALTUNGSVERPFLICHTUNG UND NUTZUNGSBESCHRAENKUNGEN WERDEN ZIVILRECHTLICH UND STRAFRECHTLICH VERFOLGT.

MAPAL Präzisionswerkzeuge Dr. Kress KG

AUSGABEDATUM	ERSTELLT	DOKUMENT	INDEX
2020-06-08	NAK	607427246-000-00-ED1	00
DATUM	GENEHMIGT	MATERIALNUMMER	ORIGIN
		31144175	AAD

ALLGEMEINTOLERANZ ISO 2768-fH
MASSE NACH DIN EN ISO 14405-1 Ⓔ
UNBEMASSTE EINZELHEITEN NACH WERKSNORM

MASSSTAB: 2:1

TECHNISCHE SPEZIFIKATION: IMR001-015-M008-Z02R-RD__07

BLATT: 1/1

MASSE: CA. 0.02 kg

DEBITORNAME: MAPAL DR. KRESS KG
DEBITOR: 400013
AEHNLICH
SKIZZE
VORGANG: 2100049487
PROJEKT