| INDEX | ART DER AENDERUNG | DATUM | NAME |
|---|---|---|---|
| | | | |
| | | | |
| | | | |
| | | | |
| | | | |
| | | | |

# TRENNSTELLE SK40-AD/F
(AEHNLICH ISO 7388-1)

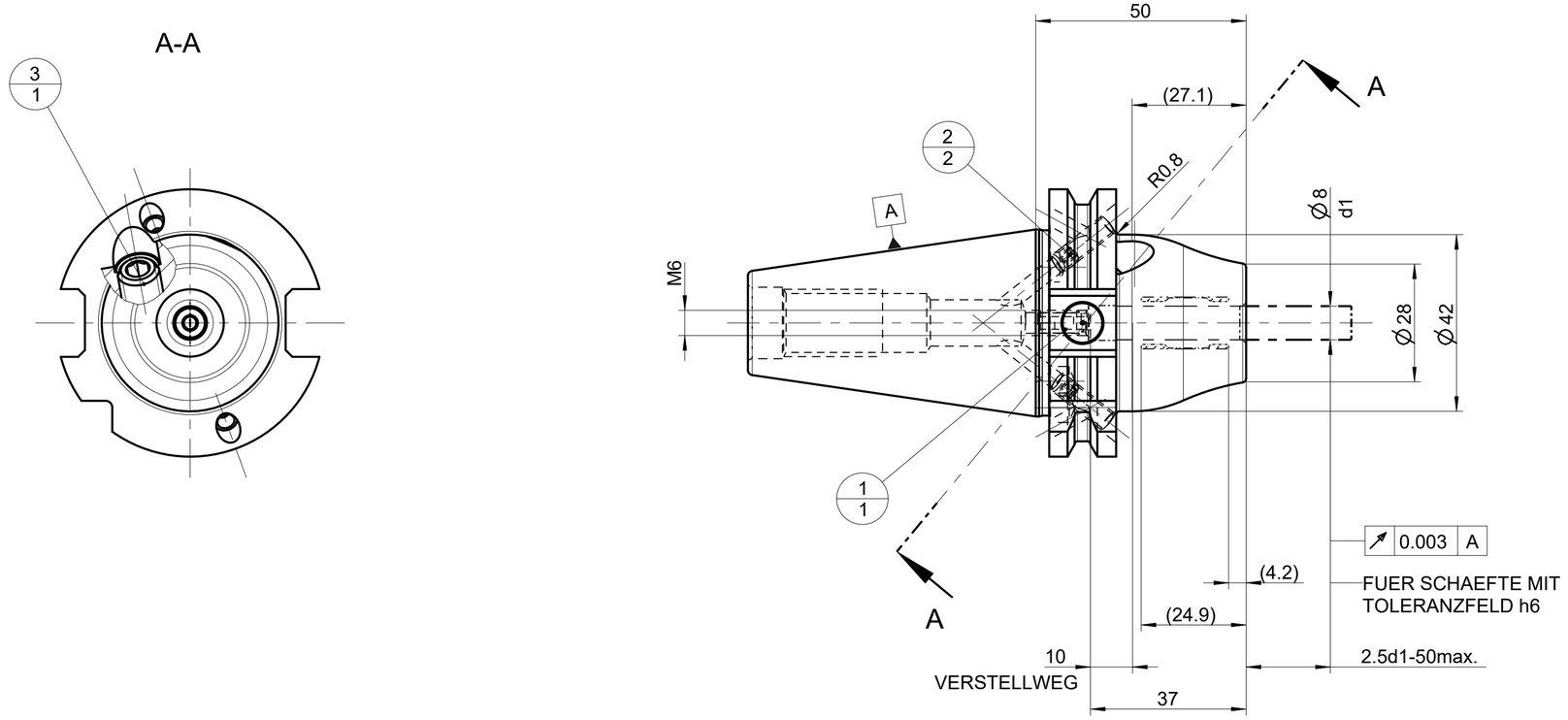


| POS | TYP | MENGE | ME | MATERIALNUMMER | BENENNUNG | TECHNISCHE SPEZIFIKATION | KUNDENNUMMER |
|---|---|---|---|---|---|---|---|
| 3 | | 1 | | 31218240 | GEWINDESTIFT | MN715BL1-M10X12_BL | |
| 2 | | 2 | | 10010060 | GEWINDESTIFT | ISO 4026-M5X5-45H | |
| 1 | | 1 | | 30252540 | ANSCHLAGSCHRAUBE | M6 SW3 | |

MAPAL©
FABRIK FUER PRAEZISIONSWERKZEUGE DR. KRESS KG

TITEL: UNIQ MILL CHUCK, HA

FORMAT: A2

ALLE RECHTE AN DEN IN DER ZEICHNUNG DARGESTELLTEN ERFINDUNGEN, KNOW-HOW, TECHNISCHEN LOESUNGEN UND DESIGNS STEHEN ALLEIN MAPAL ZU. SOWEIT MAPAL HIERAUF NOCH KEINE SCHUTZRECHTE ANGEMELDET HAT, BEHAELT MAPAL SICH AUSDRUECKLICH AUCH DAS RECHT ZUR EINREICHUNG VON SCHUTZRECHTSANMELDUNGEN VOR. DIE ZEICHNUNG SOWIE DER DARGESTELLTE INHALT IST GEHEIM ZU HALTEN. VERVIELFAELTIGUNGEN SIND NUR ZUM VEREINBARTEN ZWECK GESTATTET. WEDER DIESE ZEICHNUNG NOCH KOPIEN HIERVON DUERFEN DRITTEN ZUGAENGLICH GEMACHT WERDEN. MIT DER AUSHAENDIGUNG DIESER ZEICHNUNG IST KEINE NUTZUNGSRECHTSEINRAEUMUNG VERBUNDEN. VERSTOESSE GEGEN DIE GEHEIMHALTUNGSVERPFLICHTUNG UND NUTZUNGSBESCHRAENKUNGEN WERDEN ZIVILRECHTLICH UND STRAFRECHTLICH VERFOLGT.

MAPAL Präzisionswerkzeuge Dr. Kress KG

| AUSGABEDATUM | ERSTELLT | DOKUMENT | INDEX |
|---|---|---|---|
| 2022-05-17 | SMU | 607663492-000-00-ED1 | 00 |
| DATUM | GENEHMIGT | MATERIALNUMMER | ORIGIN |
| 2022-05-17 | SMU | 31345213 | EHD |

ALLGEMEINTOLERANZ ISO 2768-fH
MASSE NACH DIN EN ISO 14405-1 Ⓔ
UNBEMASSTE EINZELHEITEN NACH WERKSNORM

MASSSTAB: 1:1

TECHNISCHE SPEZIFIKATION: MHC-SK040-08-050-3-0-A

BLATT: 1/1

AUSGEWUCHTET NACH DIN ISO 21940-11
G 2.5 / 25000 MIN -1

PROJEKT
VORGANG 2100084088
SKIZZE
AEHNLICH
DEBITOR
DEBITORNAME