INDEX	ART DER AENDERUNG	DATUM	NAME
1	UEBERARBEITUNG KONTUR LT. AEM 607916300 V. 14.02.2023, DIRR	2023-07-11	SMU

TRENNSTELLE HSK-A63
(AEHNLICH DIN 69893-1)
NACH MN609 BLATT 2-4

FARBMARKIERUNG IN GRUEN
NACH MN650BL1

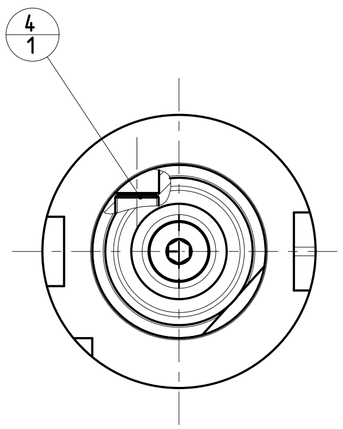

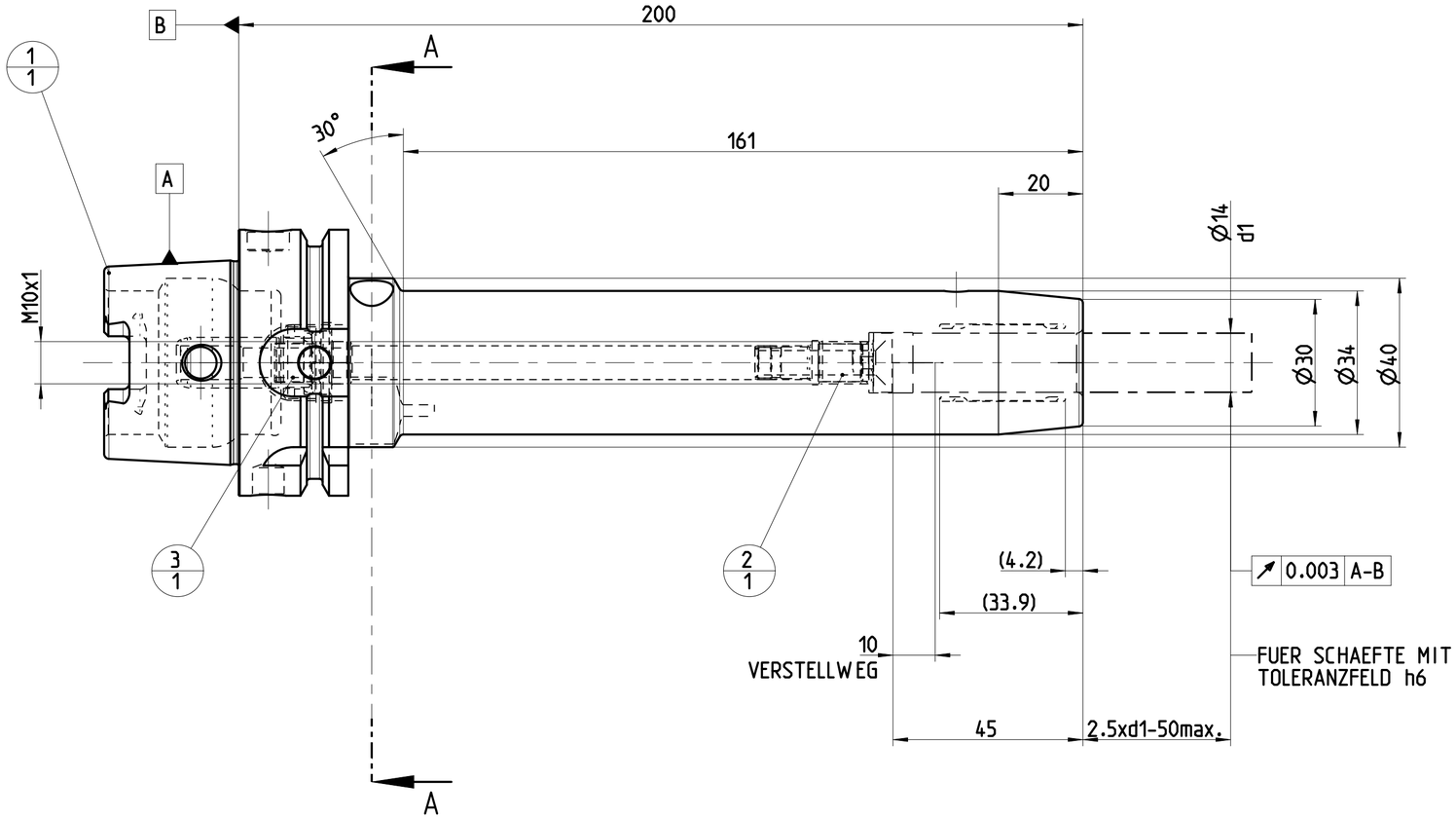

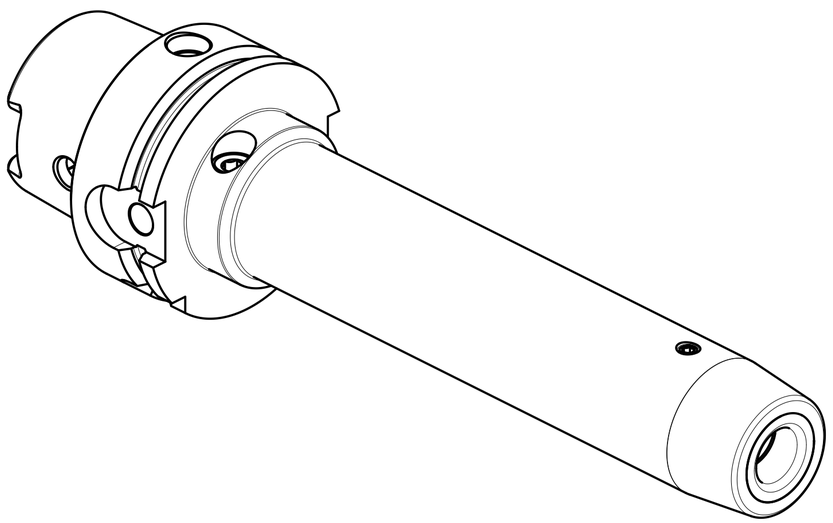

POS	TYP	MENGE	ME	MATERIALNUMMER	BENENNUNG	TECHNISCHE SPEZIFIKATION	KUNDENNUMMER
4		1		30299092	GEWINDESTIFT	S.ISO 4026-M10X1X10-45H	**
3		1		10083281	KUEHLMITTELUEBERGABE-EINHEIT, MMS, AUTOMATISCH	CU-HSK-A063-A-A-Ø7.00-04.0	**
2		1		10083410	LAENGENEINSTELLSCHRAUBE, MMS	LS-HSK-A063-100-14-E-A-A+20	**
1		1		30464631	DEHNSPANNFUTTER, HSK, MMS, GRUNDKOERPER	MHC-HSK-A063-14-200-G-0-A-A	**

ANZIEHDREHMOMENT FUER MAPAL SPANNSCHRAUBEN
NACH MN678BL1

MAPAL ©
FABRIK FUER PRAEZISIONSWERKZEUGE DR. KRESS KG

TITEL
HYDROCHUCK, HSK, MMS

FORMAT: A2

ALLE RECHTE AN DEN IN DER ZEICHNUNG DARGESTELLTEN ERFINDUNGEN, KNOW-HOW, TECHNISCHEN LOESUNGEN UND DESIGNS STEHEN ALLEIN MAPAL ZU. SOWEIT MAPAL HIERAUF NOCH KEINE SCHUTZRECHTE ANGEMELDET HAT, BEHAELT MAPAL SICH AUSDRUECKLICH AUCH DAS RECHT ZUR EINREICHUNG VON SCHUTZRECHTSANMELDUNGEN VOR. DIE ZEICHNUNG SOWIE DER DARGESTELLTE INHALT IST GEHEIM ZU HALTEN. VERVIELFAELTIGUNGEN SIND NUR ZUM VEREINBARTEN ZWECK GESTATTET. WEDER DIESE ZEICHNUNG NOCH KOPIEN HIERVON DUERFEN DRITTEN ZUGAENGLICH GEMACHT WERDEN. MIT DER AUSHAENDIGUNG DIESER ZEICHNUNG IST KEINE NUTZUNGSRECHTSEINRAEUMUNG VERBUNDEN. VERSTOESSE GEGEN DIE GEHEIMHALTUNGSVERPFLICHTUNG UND NUTZUNGSBESCHRAENKUNGEN WERDEN ZIVILRECHTLICH UND STRAFRECHTLICH VERFOLGT.

MAPAL
Präzisionswerkzeuge
Dr. Kress KG

AUSGABEDATUM	ERSTELLT	DOKUMENT	INDEX
01.07.2014	KRH/BBE	606320509-000-01-ED1	1
DATUM	GENEHMIGT	MATERIALNUMMER	ORIGIN
		30470624	EHD

ALLGEMEINTOLERANZ ISO 2768-fH
MASSE NACH DIN EN ISO 14405-1 Ⓔ
UNBEMASSTE EINZELHEITEN NACH WERKSNORM

MASSSTAB: 1:1
TECHNISCHE SPEZIFIKATION: MHC-HSK-A063-14-200-A-0-A-AAA
BLATT: 1/1

AUSGEWUCHTET NACH DIN ISO 21940-11
G 2.5 / 25000 MIN^{-1}

MASSE
CA. 1.8 kg