| SPANNUNG | ZUBEHOER | TEILE-ZUORDNUNG / DURCHMESSER |
|---|---|---|
| – | 1 | 15 |
| – | – | – |
| – | – | – |
| – | – | – |
| – | – | – |

| INDEX | ART DER AENDERUNG | DATUM | NAME |
|---|---|---|---|
| | | | |

DEBITORNAME MAPAL DR. KRESS KG

DEBITOR 400013

AEHNLICH

SKIZZE

VORGANG 2100049487

PROJEKT

# DIN 6535 - HA 16

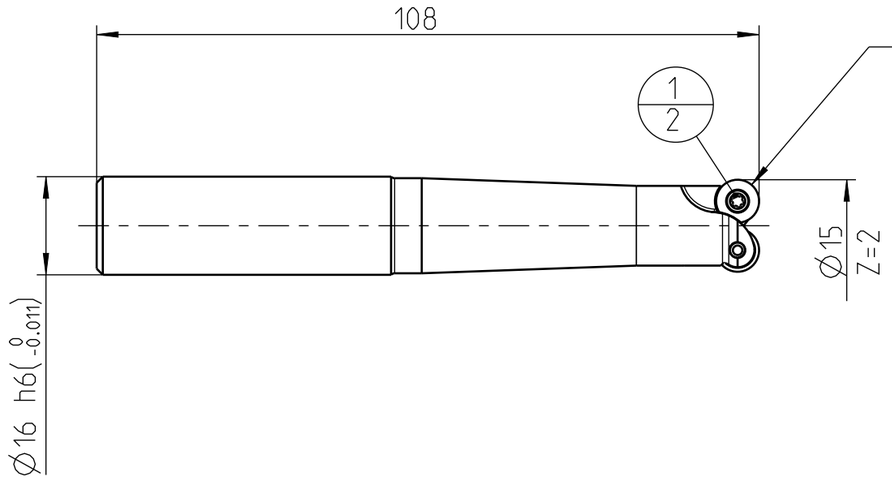


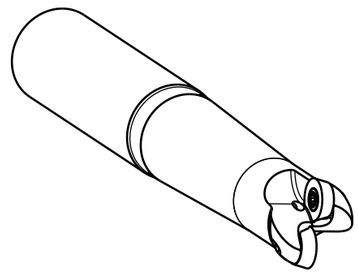

| POS | TYP | MENGE | ME | MATERIALNUMMER | BENENNUNG | TECHNISCHE SPEZIFIKATION | KUNDENNUMMER |
|---|---|---|---|---|---|---|---|
| 1 | | 2 | | 31161854 | TORX-SCHRAUBE | M2.5X5.5-TX7-IP | |

INFORMATION ZUM LIEFERUMFANG
SCHNEIDEN NICHT ENTHALTEN

ANZIEHDREHMOMENT FUER MAPAL SPANNSCHRAUBEN
NACH MN678BL1

MAPAL ©
FABRIK FUER PRAEZISIONSWERKZEUGE DR. KRESS KG

TITEL
RUNDPLATTENFRAESER, SCHAFTFRAESER, WSP

FORMAT A3

ALLE RECHTE AN DEN IN DER ZEICHNUNG DARGESTELLTEN ERFINDUNGEN, KNOW-HOW, TECHNISCHEN LOESUNGEN UND DESIGNS STEHEN ALLEIN MAPAL ZU. SOWEIT MAPAL HIERAUF NOCH KEINE SCHUTZRECHTE ANGEMELDET HAT, BEHAELT MAPAL SICH AUSDRUECKLICH AUCH DAS RECHT ZUR EINREICHUNG VON SCHUTZRECHTSANMELDUNGEN VOR. DIE ZEICHNUNG SOWIE DER DARGESTELLTE INHALT IST GEHEIM ZU HALTEN. VERVIELFAELTIGUNGEN SIND NUR ZUM VEREINBARTEN ZWECK GESTATTET. WEDER DIESE ZEICHNUNG NOCH KOPIEN HIERVON DUERFEN DRITTEN ZUGAENGLICH GEMACHT WERDEN. MIT DER AUSHAENDIGUNG DIESER ZEICHNUNG IST KEINE NUTZUNGSRECHTSEINRAEUMUNG VERBUNDEN. VERSTOESSE GEGEN DIE GEHEIMHALTUNGSVERPFLICHTUNG UND NUTZUNGSBESCHRAENKUNGEN WERDEN ZIVILRECHTLICH UND STRAFRECHTLICH VERFOLGT.

MAPAL Präzisionswerkzeuge Dr. Kress KG

| AUSGABEDATUM | ERSTELLT | DOKUMENT | INDEX |
|---|---|---|---|
| 2020-06-08 | NAK | 607427574-000-00-ED1 | 00 |
| DATUM | GENEHMIGT | MATERIALNUMMER | ORIGIN |
| | | 31144092 | AAD |

ALLGEMEINTOLERANZ ISO 2768-fH
MASSE NACH DIN EN ISO 14405-1 Ⓔ
UNBEMASSTE EINZELHEITEN NACH WERKSNORM

MASSSTAB 1:1

TECHNISCHE SPEZIFIKATION IMR101-015-108-HA16-Z2R-RD__07

BLATT 1/1

MASSE
CA. 0.14 kg