MASCH.-NR.:	STATION:	SPINDEL:
WERKST.-BEN.:		
WERKST.-NR.:		
WERKSTOFF:		
TOOL-NR.:	OP-NR.:	BOHRUNGS-NR.:

INDEX NR.	ART DER AENDERUNG	DATUM	NAME

3 SCHNEIDEN, RECHTSSCHRAEG, RECHTSSCHNEIDEND

VORGANGS-NR.:

PROJEKT-NR.:

SKIZZE:

KUNDE:

AEHNLICH:

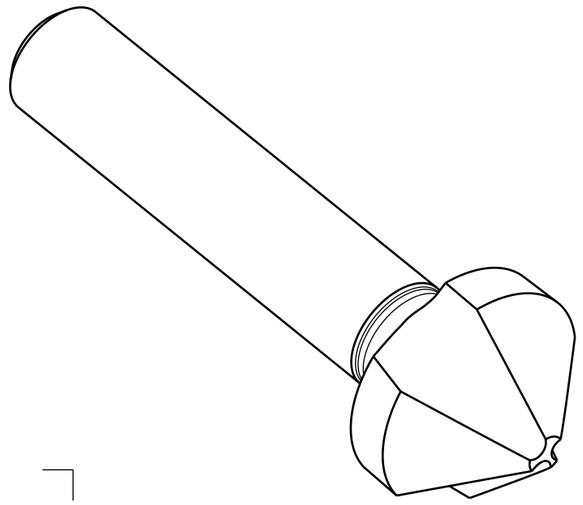

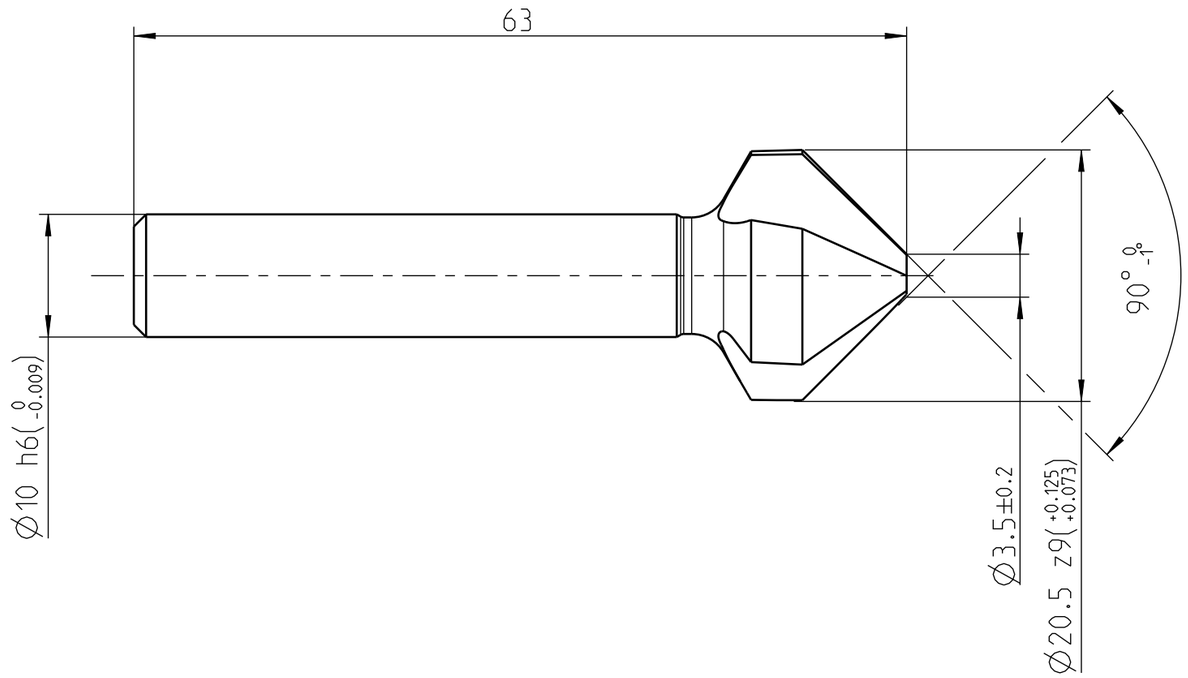

BARCODE-ZONE

POS	TYP	MENGE	ME	MATERIALNUMMER	BENENNUNG	TECHNISCHE SPEZIFIKATION	KUNDENNUMMER
1		1					

AUSWUCHTGUETE DIN ISO 1940-G
(KOMPLETT MONTIERT)
FUER NENNDREHZAHL MIN^{-1}

ZUSAETZLICH ZU VA-NR. 07.05.01 BESCHRIFTET MIT:

DIE ZEICHNUNGEN, MODELLE ETC. BLEIBEN UNSER AUSSCHLIESSLICHES EIGENTUM. SIE WERDEN NUR ZU DEM VEREINBARTEN ZWECK ANVERTRAUT UND DUERFEN ZU KEINEM ANDEREN ZWECK VERWENDET WERDEN. KOPIEN ODER SONSTIGE VERVIELFAELTIGUNGEN DUERFEN NUR ZU DEM VEREINBARTEN ZWECK ANGEFERTIGT WERDEN. WEDER ORIGINALE NOCH VERVIELFAELTIGUNGEN DUERFEN DRITTEN AUSGEHAENDIGT ODER IN SONSTIGER WEISE ZUGAENGLICH GEMACHT WERDEN.

MASSE OHNE TOLERANZANGABE ISO 2768-F

UNBEMASSTE EINZELHEITEN NACH WERKSNORM

MAPAL
Präzisionswerkzeuge
Dr. Kress KG

PATENTRECHTLICH GESCHUETZT

	DATUM	NAME
GEZ.	29.03.18	WID
GEPR.		
FREIG.		

MASSSTAB: 2:1 | A3

BENENNUNG:
KEGELSENKER, EU-TEILUNG, AUS VHM, BESCHICHTET

ORIGIN: WID

TECHNISCHE SPEZIFIKATION:	MATERIALNUMMER:	ZEICHNUNGSNUMMER:	INDEX
COS110-2050-335C-HP437	30799199	607060288-000-00-ED1	

ERSATZ F. ZCHNR.: | ERSETZT D. ZCHNR.: | BLATT 1 V. 1 BLAETTERN