INDEX	ART DER AENDERUNG	DATUM	NAME

TRENNSTELLE STEILKEGEL 40-JD/F
(AEHNLICH ISO 7388-2)

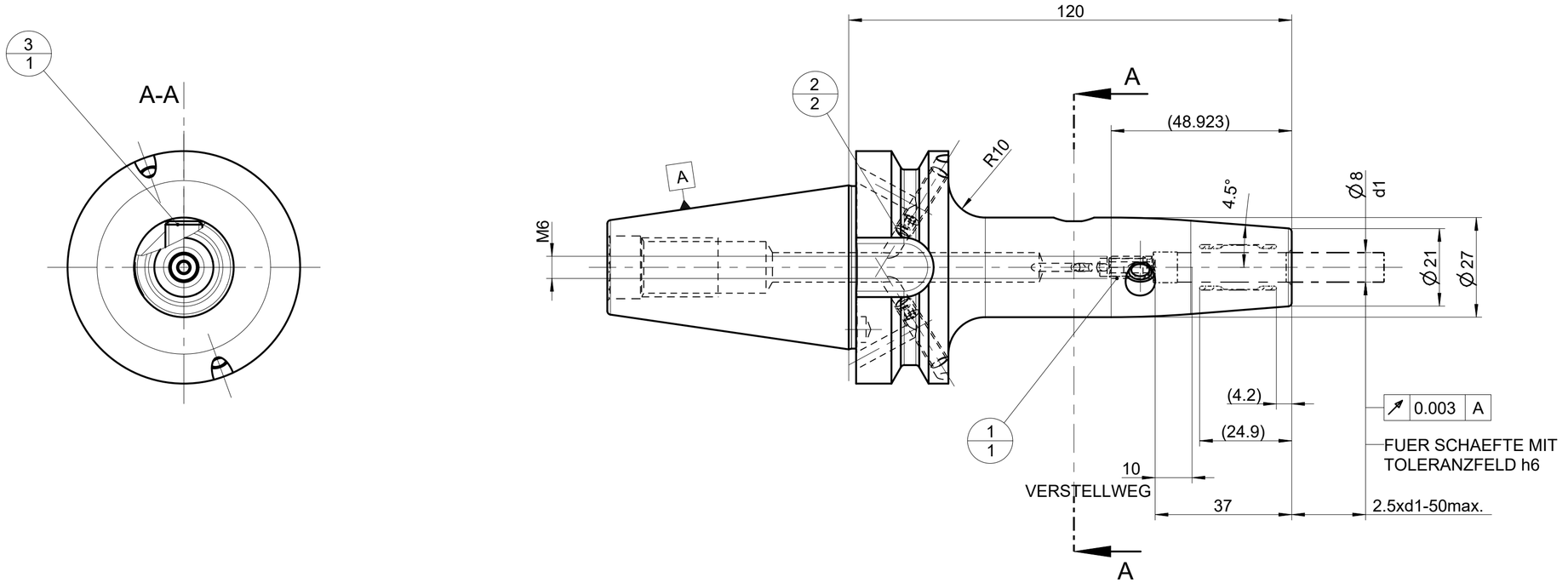

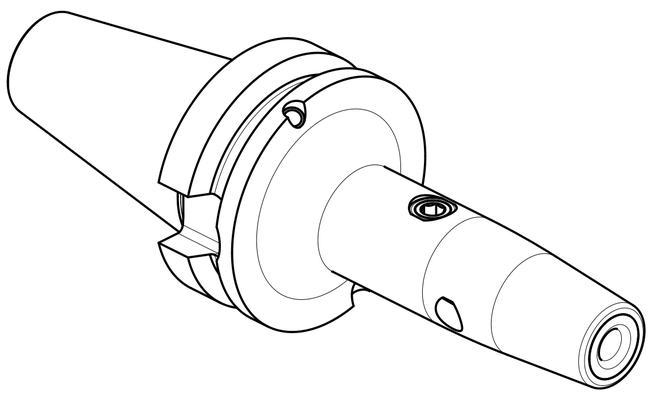

POS	TYP	MENGE	ME	MATERIALNUMMER	BENENNUNG	TECHNISCHE SPEZIFIKATION	KUNDENNUMMER
3		1		31218229	GEWINDESTIFT	MN715BL1-M10X10_BL	
2		2		10010060	GEWINDESTIFT	ISO 4026-M5X5-45H	
1		1		30252540	ANSCHLAGSCHRAUBE	M6 SW3	

ANZIEHDREHMOMENT FUER MAPAL SPANNSCHRAUBEN
NACH MN678BL1

MAPAL©
FABRIK FUER PRAEZISIONSWERKZEUGE DR. KRESS KG

TITEL
UNIQ DREAM CHUCK, 4.5°

FORMAT A2

ALLE RECHTE AN DEN IN DER ZEICHNUNG DARGESTELLTEN ERFINDUNGEN, KNOW-HOW, TECHNISCHEN LOESUNGEN UND DESIGNS STEHEN ALLEIN MAPAL ZU. SOWEIT MAPAL HIERAUF NOCH KEINE SCHUTZRECHTE ANGEMELDET HAT, BEHAELT MAPAL SICH AUSDRUECKLICH AUCH DAS RECHT ZUR EINREICHUNG VON SCHUTZRECHTSANMELDUNGEN VOR. DIE ZEICHNUNG SOWIE DER DARGESTELLTE INHALT IST GEHEIM ZU HALTEN. VERVIELFAELTIGUNGEN SIND NUR ZUM VEREINBARTEN ZWECK GESTATTET. WEDER DIESE ZEICHNUNG NOCH KOPIEN HIERVON DUERFEN DRITTEN ZUGAENGLICH GEMACHT WERDEN. MIT DER AUSHAENDIGUNG DIESER ZEICHNUNG IST KEINE NUTZUNGSRECHTSEINRAEUMUNG VERBUNDEN. VERSTOESSE GEGEN DIE GEHEIMHALTUNGSVERPFLICHTUNG UND NUTZUNGSBESCHRAENKUNGEN WERDEN ZIVILRECHTLICH UND STRAFRECHTLICH VERFOLGT.

MAPAL Präzisionswerkzeuge Dr. Kress KG

AUSGABEDATUM	ERSTELLT	DOKUMENT	INDEX
2024-02-08	BAR	608034167-000-00-ED1	00
DATUM	GENEHMIGT	MATERIALNUMMER	ORIGIN
2024-02-08	BAR	31496325	EHD
	MASSSTAB	TECHNISCHE SPEZIFIKATION	BLATT
	1:1	MHC-BT040-08-120-3-0-A	1/1

ALLGEMEINTOLERANZ ISO 2768-fH
MASSE NACH DIN EN ISO 14405-1 Ⓔ
UNBEMASSTE EINZELHEITEN NACH WERKSNORM

AUSGEWUCHTET NACH DIN ISO 21940-11
G 2.5 / 25000 MIN -1

MASSE
CA. 1.3 kg

DEBITORNAME
MAPAL DR. KRESS KG

DEBITOR
400013

AEHNLICH

SKIZZE

VORGANG
2100112461

PROJEKT