INDEX	ART DER AENDERUNG	DATUM	NAME

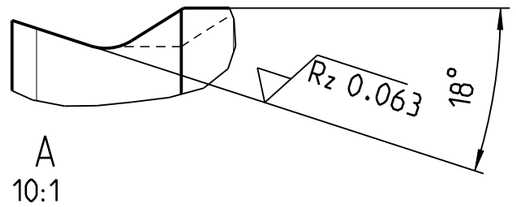

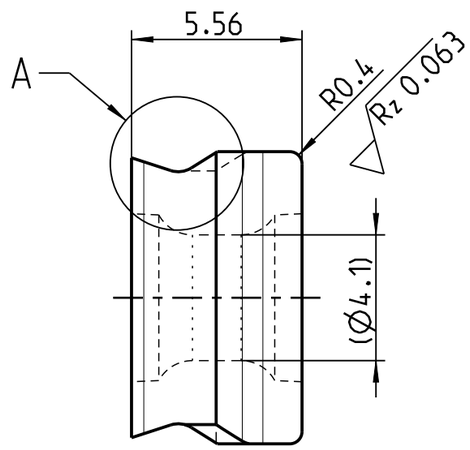

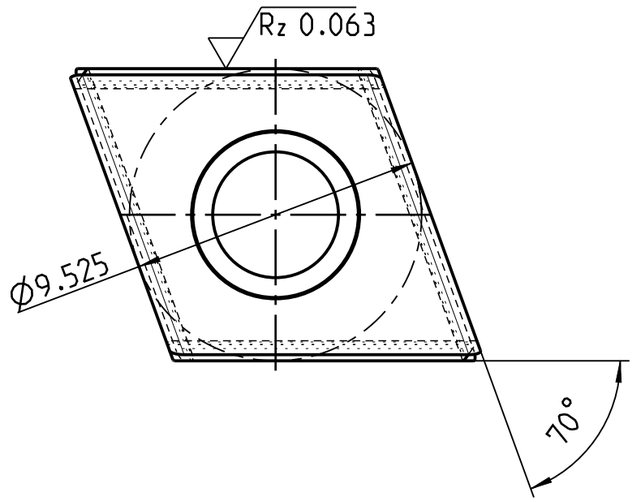

Rz 1 (Rz 0.063)

MAPAL ©
FABRIK FUER PRAEZISIONSWERKZEUGE DR. KRESS KG

ALLE RECHTE AN DEN IN DER ZEICHNUNG DARGESTELLTEN ERFINDUNGEN, KNOW-HOW, TECHNISCHEN LOESUNGEN UND DESIGNS STEHEN ALLEIN MAPAL ZU. SOWEIT MAPAL HIERAUF NOCH KEINE SCHUTZRECHTE ANGEMELDET HAT, BEHAELT MAPAL SICH AUSDRUECKLICH AUCH DAS RECHT ZUR EINREICHUNG VON SCHUTZRECHTSANMELDUNGEN VOR. DIE ZEICHNUNG SOWIE DER DARGESTELLTE INHALT IST GEHEIM ZU HALTEN. VERVIELFAELTIGUNGEN SIND NUR ZUM VEREINBARTEN ZWECK GESTATTET. WEDER DIESE ZEICHNUNG NOCH KOPIEN HIERVON DUERFEN DRITTEN ZUGAENGLICH GEMACHT WERDEN. MIT DER AUSHAENDIGUNG DIESER ZEICHNUNG IST KEINE NUTZUNGSRECHTSEINRAEUMUNG VERBUNDEN. VERSTOESSE GEGEN DIE GEHEIMHALTUNGSVERPFLICHTUNG UND NUTZUNGSBESCHRAENKUNGEN WERDEN ZIVILRECHTLICH UND STRAFRECHTLICH VERFOLGT.

TITEL
TANGENTIAL-WENDESCHNEIDPLATTE AUS HARTMETALL

FORMAT: A3

MAPAL
Präzisionswerkzeuge
Dr. Kress KG

AUSGABEDATUM	ERSTELLT	DOKUMENT	INDEX
2022-02-14	BAB	607676790-000-00-ED1	00
DATUM	GENEHMIGT	MATERIALNUMMER	ORIGIN
		30492958	AAD

ALLGEMEINTOLERANZ ISO 2768-fH	UNBEMASSTE EINZELHEITEN	MASSSTAB	TECHNISCHE SPEZIFIKATION	BLATT
MASSE NACH DIN EN ISO 14405-1 Ⓔ	NACH WERKSNORM	5:1	FTHQ090504A30R-HU616	1/1