| INDEX | ART DER AENDERUNG | DATUM | NAME |
|---|---|---|---|
| 1 | ZUGRIFFSBOHRUNG ENTFERNT<br>LT. AEM 607026999 V. 29.01.2018 M. LIEBCHEN | 07.02.18 | SJE |
| 2 | ZEICHNUNG KOMPLETT UEBERARBEITET<br>LT. AEM 607967114 V. 12.04.2023. A. HORRAY | 2023-07-14 | SMU |
| | | | |
| | | | |
| | | | |
| | | | |

# TRENNSTELLE HSK-E50
# (AEHNLICH DIN 69893-5)

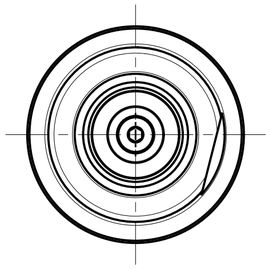

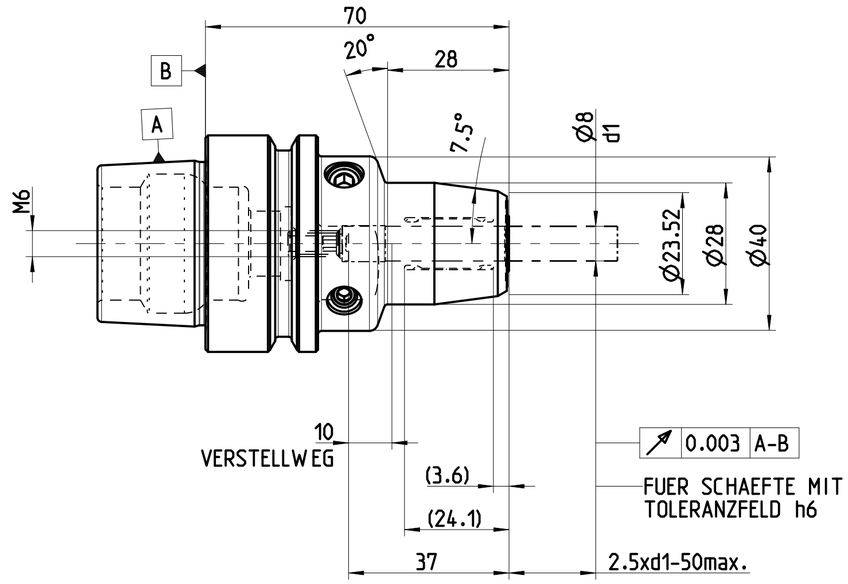


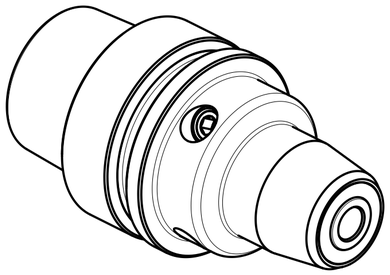

| POS | TYP | MENGE | ME | MATERIALNUMMER | BENENNUNG | TECHNISCHE SPEZIFIKATION | KUNDENNUMMER |
|---|---|---|---|---|---|---|---|

MAPAL ©
FABRIK FUER PRAEZISIONSWERKZEUGE DR. KRESS KG

ALLE RECHTE AN DEN IN DER ZEICHNUNG DARGESTELLTEN ERFINDUNGEN, KNOW-HOW, TECHNISCHEN LOESUNGEN UND DESIGNS STEHEN ALLEIN MAPAL ZU. SOWEIT MAPAL HIERAUF NOCH KEINE SCHUTZRECHTE ANGEMELDET HAT, BEHAELT MAPAL SICH AUSDRUECKLICH AUCH DAS RECHT ZUR EINREICHUNG VON SCHUTZRECHTSANMELDUNGEN VOR. DIE ZEICHNUNG SOWIE DER DARGESTELLTE INHALT IST GEHEIM ZU HALTEN. VERVIELFAELTIGUNGEN SIND NUR ZUM VEREINBARTEN ZWECK GESTATTET. WEDER DIESE ZEICHNUNG NOCH KOPIEN HIERVON DUERFEN DRITTEN ZUGAENGLICH GEMACHT WERDEN. MIT DER AUSHAENDIGUNG DIESER ZEICHNUNG IST KEINE NUTZUNGSRECHTSEINRAEUMUNG VERBUNDEN. VERSTOESSE GEGEN DIE GEHEIMHALTUNGSVERPFLICHTUNG UND NUTZUNGSBESCHRAENKUNGEN WERDEN ZIVILRECHTLICH UND STRAFRECHTLICH VERFOLGT.

TITEL
HYDROCHUCK, HSK, KURZE SCHLANKE AUSFUEHRUNG

FORMAT: A2

MAPAL
Präzisionswerkzeuge
Dr. Kress KG

| AUSGABEDATUM | ERSTELLT | DOKUMENT | INDEX |
|---|---|---|---|
| 11.07.17 | SMU | 606850044-000-02-ED1 | 2 |
| DATUM | GENEHMIGT | MATERIALNUMMER | ORIGIN |
| 11.07.17 | SMU | 30550820 | EHD |

AUSGEWUCHTET NACH DIN ISO 21940-11
G 2.5 / 25000 $MIN^{-1}$ — S

MASSE
CA. 0.7 kg

ALLGEMEINTOLERANZ ISO 2768-fH
MASSE NACH DIN EN ISO 14405-1 Ⓔ
UNBEMASSTE EINZELHEITEN NACH WERKSNORM

MASSSTAB: 1:1

TECHNISCHE SPEZIFIKATION: MHC-HSK-E050-08-070-1-0-A

BLATT: 1/1