INDEX	ART DER AENDERUNG	DATUM	NAME

HFS
MN617-GR16-Z
NACH MN617BL1

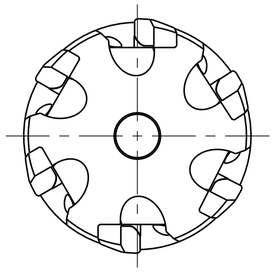

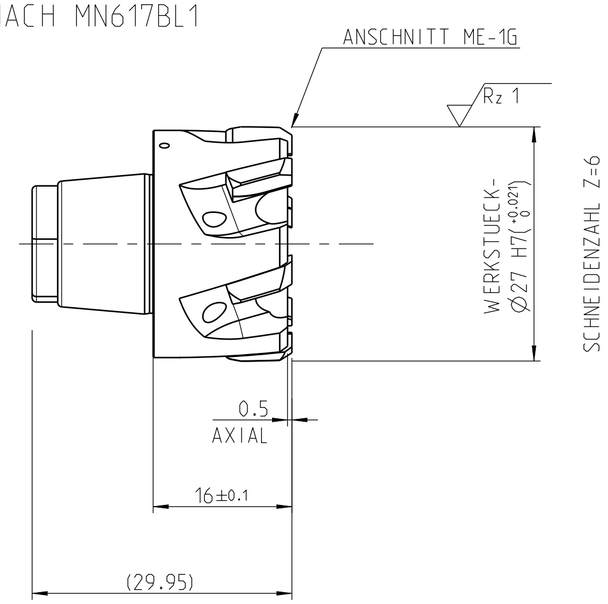

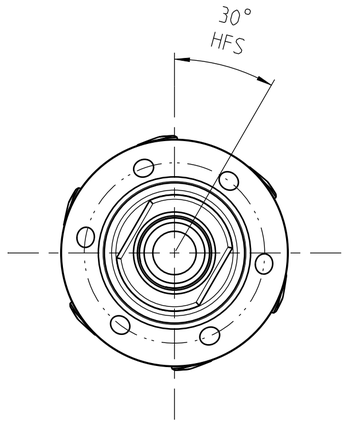

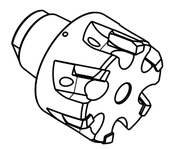

1:1

POS	TYP	MENGE	ME	MATERIALNUMMER	BENENNUNG	TECHNISCHE SPEZIFIKATION	KUNDENNUMMER

MAPAL ©
FABRIK FUER PRAEZISIONSWERKZEUGE DR. KRESS KG

ALLE RECHTE AN DEN IN DER ZEICHNUNG DARGESTELLTEN ERFINDUNGEN, KNOW-HOW, TECHNISCHEN LOESUNGEN UND DESIGNS STEHEN ALLEIN MAPAL ZU. SOWEIT MAPAL HIERAUF NOCH KEINE SCHUTZRECHTE ANGEMELDET HAT, BEHAELT MAPAL SICH AUSDRUECKLICH AUCH DAS RECHT ZUR EINREICHUNG VON SCHUTZRECHTSANMELDUNGEN VOR. DIE ZEICHNUNG SOWIE DER DARGESTELLTE INHALT IST GEHEIM ZU HALTEN. VERVIELFAELTIGUNGEN SIND NUR ZUM VEREINBARTEN ZWECK GESTATTET. WEDER DIESE ZEICHNUNG NOCH KOPIEN HIERVON DUERFEN DRITTEN ZUGAENGLICH GEMACHT WERDEN. MIT DER AUSHAENDIGUNG DIESER ZEICHNUNG IST KEINE NUTZUNGSRECHTSEINRAEUMUNG VERBUNDEN. VERSTOESSE GEGEN DIE GEHEIMHALTUNGSVERPFLICHTUNG UND NUTZUNGSBESCHRAENKUNGEN WERDEN ZIVILRECHTLICH UND STRAFRECHTLICH VERFOLGT.

MAPAL
Präzisionswerkzeuge
Dr. Kress KG

TITEL
HPR-WECHSELKOPF-REIBAHLE, CERMET-SCHNEIDEN

FORMAT: A2

AUSGABEDATUM	ERSTELLT	DOKUMENT	INDEX
2022-12-06	BUK	607876998-000-00-ED1	00
DATUM	GENEHMIGT	MATERIALNUMMER	ORIGIN
		30087257	AAD

ALLGEMEINTOLERANZ ISO 2768-fH	UNBEMASSTE EINZELHEITEN		MASSSTAB	TECHNISCHE SPEZIFIKATION	BLATT
MASSE NACH DIN EN ISO 14405-1 Ⓔ	NACH WERKSNORM		2:1	HPR110027.00H7ME1G-CU134	1/1

PROJEKT	VORGANG	SKIZZE	AEHNLICH	DEBITOR	DEBITORNAME
	2003005535				