| INDEX | ART DER AENDERUNG | DATUM | NAME |
|---|---|---|---|
| | | | |
| | | | |
| | | | |
| | | | |
| | | | |
| | | | |

DEBITOR NAME

DEBITOR

AEHNLICH

SKIZZE

VORGANG

PROJEKT 21000940099

MEGA-180°-DRILL-ALU

~30° HELICAL AT Ø 3.7

HU630

MAT SEE CATALOG

WITH I.C.

M 5:1

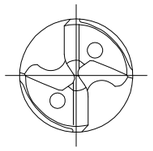

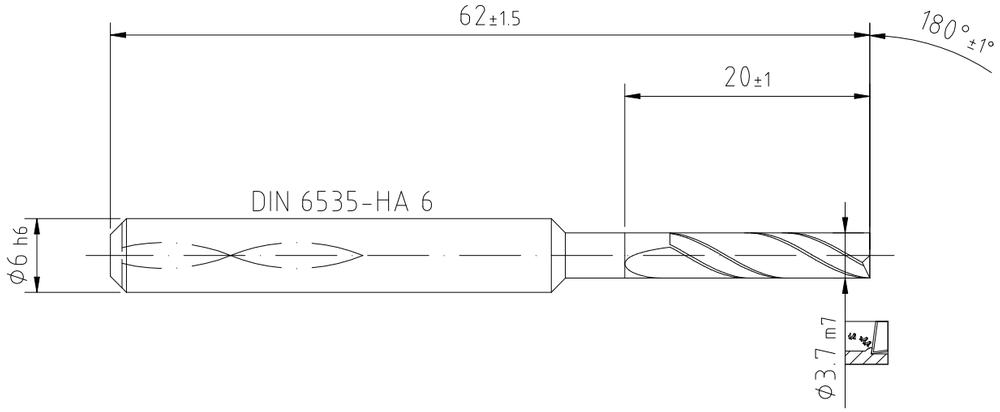


| | | | |
|---|---|---|---|
| BAUTEIL | | | |
| BEARBEITUNG | | | |
| KUNDEN-BAUTEILBEZUG | | | |
| BAUTEILWERKSTOFF | TOOL-NR. | OP-NR. | |
| SEE CATALOG | | | |


MAPAL ©
FABRIK FUER PRAEZISIONSWERKZEUGE DR. KRESS KG

ALLE RECHTE AN DEN IN DER ZEICHNUNG DARGESTELLTEN ERFINDUNGEN, KNOW-HOW, TECHNISCHEN LOESUNGEN UND DESIGNS STEHEN ALLEIN MAPAL ZU. SOWEIT MAPAL HIERAUF NOCH KEINE SCHUTZRECHTE ANGEMELDET HAT, BEHAELT MAPAL SICH AUSDRUECKLICH AUCH DAS RECHT ZUR EINREICHUNG VON SCHUTZRECHTSANMELDUNGEN VOR. DIE ZEICHNUNG SOWIE DER DARGESTELLTE INHALT IST GEHEIM ZU HALTEN. VERVIELFAELTIGUNGEN SIND NUR ZUM VEREINBARTEN ZWECK GESTATTET. WEDER DIESE ZEICHNUNG NOCH KOPIEN HIERVON DUERFEN DRITTEN ZUGAENGLICH GEMACHT WERDEN. MIT DER AUSHAENDIGUNG DIESER ZEICHNUNG IST KEINE NUTZUNGSRECHTSEINRAEUMUNG VERBUNDEN. VERSTOESSE GEGEN DIE GEHEIMHALTUNGSVERPFLICHTUNG UND NUTZUNGSBESCHRAENKUNGEN WERDEN ZIVILRECHTLICH UND STRAFRECHTLICH VERFOLGT.


TITEL
MEGA-DRILL-180°, SCHAFTFORM HAK, UNBESCHICHTET

FORMAT A3

MAPAL
Präzisionswerkzeuge
Dr. Kress KG

| AUSGABEDATUM | ERSTELLT | DOKUMENT | INDEX |
|---|---|---|---|
| 2022-09-19 | KA | 607797153-000-00-ED1 | 00 |
| DATUM | GENEHMIGT | MATERIALNUMMER | ORIGIN |
| | | 30382890 | ALD |

| ALLGEMEINTOLERANZ ISO 2768-mH | UNBEMASSTE EINZELHEITEN | MASSSTAB | TECHNISCHE SPEZIFIKATION | BLATT |
|---|---|---|---|---|
| MASSE NACH DIN EN ISO 14405-1Ⓔ | NACH WERKSNORM | 2:1 | SCD241-0370-2-4-180HA03-HU630 | 1/1 |

BLATT/MAP/S.A3