| INDEX | ART DER AENDERUNG | DATUM | NAME |
|---|---|---|---|
| 1 | UEBERARBEITUNG KONTUR<br>LT. AEM 607916300 V. 14.02.2023, DIRR | 2023-06-16 | SMU |

# TRENNSTELLE HSK-A100
# (AEHNLICH DIN 69893-1)
# NACH MN609 BLATT 2-6

FARBMARKIERUNG IN GRUEN
NACH MN650BL1

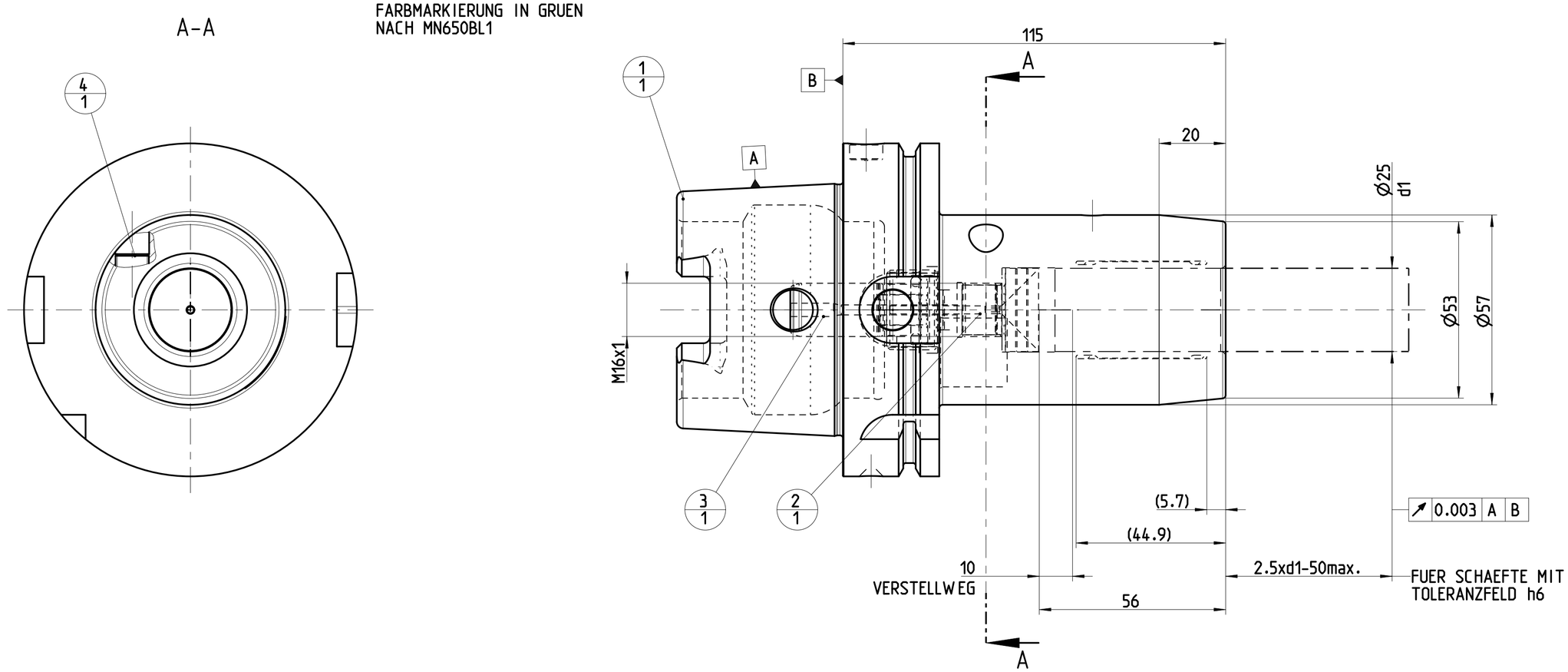


| POS | TYP | MENGE | ME | MATERIALNUMMER | BENENNUNG | TECHNISCHE SPEZIFIKATION | KUNDENNUMMER |
|---|---|---|---|---|---|---|---|
| 4 | | 1 | | 10007041 | GEWINDESTIFT | S.ISO 4026-M10X1X12-45H | .. |
| 3 | | 1 | | 30384306 | KUEHLMITTELUEBERGABE-EINHEIT, MMS, AUTOMATISCH | CU-HSK-A100-C-A-Ø3.00-02.0 | .. |
| 2 | | 1 | | 30512799 | LAENGENEINSTELLSCHRAUBE, MMS | LS-HSK-A063-100-25-115-F-A-A2 | .. |
| 1 | | 1 | | 30386577 | DEHNSPANNFUTTER, HSK, MMS, GRUNDKOERPER | MHC-HSK-A100-25-115-G-0-A-A | .. |

ANZIEHDREHMOMENT FUER MAPAL SPANNSCHRAUBEN
NACH MN678BL1

MAPAL ©
FABRIK FUER PRAEZISIONSWERKZEUGE DR. KRESS KG

TITEL
HYDROCHUCK, HSK, MMS

FORMAT: A2

ALLE RECHTE AN DEN IN DER ZEICHNUNG DARGESTELLTEN ERFINDUNGEN, KNOW-HOW, TECHNISCHEN LOESUNGEN UND DESIGNS STEHEN ALLEIN MAPAL ZU. SOWEIT MAPAL HIERAUF NOCH KEINE SCHUTZRECHTE ANGEMELDET HAT, BEHAELT MAPAL SICH AUSDRUECKLICH AUCH DAS RECHT ZUR EINREICHUNG VON SCHUTZRECHTSANMELDUNGEN VOR. DIE ZEICHNUNG SOWIE DER DARGESTELLTE INHALT IST GEHEIM ZU HALTEN. VERVIELFAELTIGUNGEN SIND NUR ZUM VEREINBARTEN ZWECK GESTATTET. WEDER DIESE ZEICHNUNG NOCH KOPIEN HIERVON DUERFEN DRITTEN ZUGAENGLICH GEMACHT WERDEN. MIT DER AUSHAENDIGUNG DIESER ZEICHNUNG IST KEINE NUTZUNGSRECHTSEINRAEUMUNG VERBUNDEN. VERSTOESSE GEGEN DIE GEHEIMHALTUNGSVERPFLICHTUNG UND NUTZUNGSBESCHRAENKUNGEN WERDEN ZIVILRECHTLICH UND STRAFRECHTLICH VERFOLGT.

MAPAL
Präzisionswerkzeuge
Dr. Kress KG

| AUSGABEDATUM | ERSTELLT | DOKUMENT | INDEX |
|---|---|---|---|
| 04.12.14 | BBE | 606332013-000-01-ED1 | 1 |
| DATUM | GENEHMIGT | MATERIALNUMMER | ORIGIN |
| | | 30523151 | EHD |

ALLGEMEINTOLERANZ ISO 2768-fH
MASSE NACH DIN EN ISO 14405-1 (E)
UNBEMASSTE EINZELHEITEN NACH WERKSNORM

MASSSTAB: 1:1

TECHNISCHE SPEZIFIKATION: MHC-HSK-A100-25-115-C-0-A-AAA2

BLATT: 1/1

AUSGEWUCHTET NACH DIN ISO 21940-11
G 2.5 / 25000 $MIN^{-1}$

MASSE
CA. 2.5 kg

DEBITORNAME
DEBITOR
AEHNLICH
SKIZZE
VORGANG 2100103515
PROJEKT