INDEX	ART DER AENDERUNG	DATUM	NAME

MEGA-DRILL-STEEL-PLUS

33° HELICAL FLUTET AT Ø4.60

CUT MAT: HP358

MAT: P/K/H

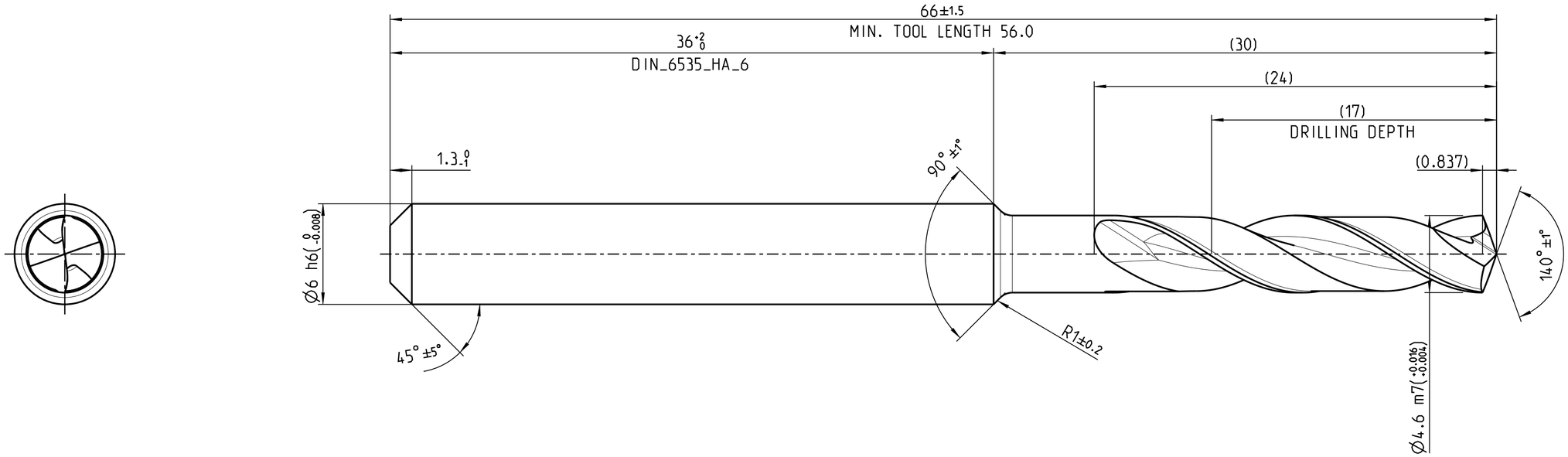

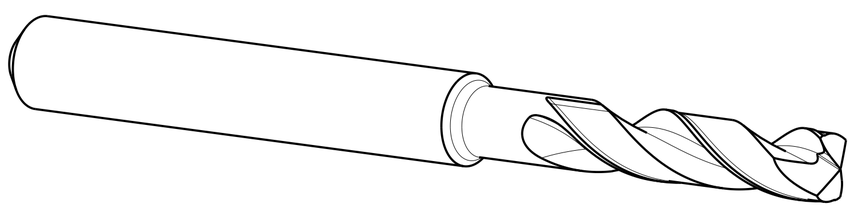

MASSE
CA. 0.020 kg

MAPAL ©
FABRIK FUER PRAEZISIONSWERKZEUGE DR. KRESS KG

ALLE RECHTE AN DEN IN DER ZEICHNUNG DARGESTELLTEN ERFINDUNGEN, KNOW-HOW, TECHNISCHEN LOESUNGEN UND DESIGNS STEHEN ALLEIN MAPAL ZU. SOWEIT MAPAL HIERAUF NOCH KEINE SCHUTZRECHTE ANGEMELDET HAT, BEHAELT MAPAL SICH AUSDRUECKLICH AUCH DAS RECHT ZUR EINREICHUNG VON SCHUTZRECHTSANMELDUNGEN VOR. DIE ZEICHNUNG SOWIE DER DARGESTELLTE INHALT IST GEHEIM ZU HALTEN. VERVIELFAELTIGUNGEN SIND NUR ZUM VEREINBARTEN ZWECK GESTATTET. WEDER DIESE ZEICHNUNG NOCH KOPIEN HIERVON DUERFEN DRITTEN ZUGAENGLICH GEMACHT WERDEN. MIT DER AUSHAENDIGUNG DIESER ZEICHNUNG IST KEINE NUTZUNGSRECHTSEINRAEUMUNG VERBUNDEN. VERSTOESSE GEGEN DIE GEHEIMHALTUNGSVERPFLICHTUNG UND NUTZUNGSBESCHRAENKUNGEN WERDEN ZIVILRECHTLICH UND STRAFRECHTLICH VERFOLGT.

TITEL
MEGA-DRILL-STEEL-PLUS, SCHAFTFORM HA, BESCHICHTET

MAPAL
Präzisionswerkzeuge
Dr. Kress KG

ALLGEMEINTOLERANZ ISO 2768-fH
MASSE NACH DIN EN ISO 14405-1 Ⓔ
UNBEMASSTE EINZELHEITEN NACH WERKSNORM

AUSGABEDATUM	ERSTELLT	DOKUMENT	INDEX
2024-05-23	DESIGN A.	607842341-000-00-ED1	
DATUM	GENEHMIGT	MATERIALNUMMER	ORIGIN
		30801154	
	MASSSTAB	TECHNISCHE SPEZIFIKATION	BLATT
	5:1	SCD600-0460-2-2-140HA03-HP358	1/1

FORMAT A2