| INDEX | ART DER AENDERUNG | DATUM | NAME |
|---|---|---|---|
| 1 | TECHNISCHE SPEZIFIKATION ANGEPASST<br>LT. AEM VOM 2021-09-06 FR. N.DIRR | 2022-06-07 | BBE |
| | | | |
| | | | |
| | | | |
| | | | |
| | | | |

HSK-A100
(AEHNLICH DIN 69893-1)
NACH MN609 BLATT 2-6

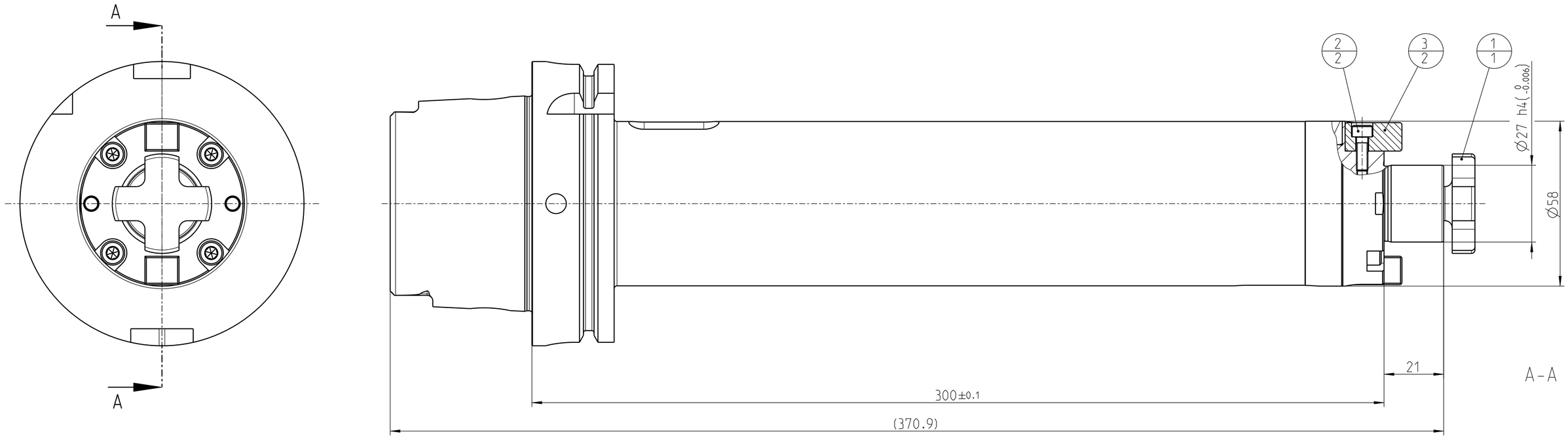


SCHWINGUNGSDAEMPFER FUER WERKZEUGE MIT EINEM
WERKZEUGGEWICHT VON 0.8 - 1.0 KG AUSGELEGT

| POS | TYP | MENGE | ME | MATERIALNUMMER | BENENNUNG | TECHNISCHE SPEZIFIKATION | KUNDENNUMMER |
|---|---|---|---|---|---|---|---|
| 3 | | 2 | | 30924965 | NUTENSTEIN | 12X10X20 | |
| 2 | | 2 | | 10003584 | ZYLINDERSCHRAUBE | ISO 4762-M4X12-12.9 | |
| 1 | | 1 | | 10005164 | FRAESERANZUGSCHRAUBE | DIN 6367-M12 | |

ANZIEHDREHMOMENT FUER MAPAL SPANNSCHRAUBEN
NACH MN678BL1

MAPAL ©
FABRIK FUER PRAEZISIONSWERKZEUGE DR. KRESS KG

ALLE RECHTE AN DEN IN DER ZEICHNUNG DARGESTELLTEN ERFINDUNGEN, KNOW-HOW, TECHNISCHEN LOESUNGEN UND DESIGNS STEHEN ALLEIN MAPAL ZU. SOWEIT MAPAL HIERAUF NOCH KEINE SCHUTZRECHTE ANGEMELDET HAT, BEHAELT MAPAL SICH AUSDRUECKLICH AUCH DAS RECHT ZUR EINREICHUNG VON SCHUTZRECHTSANMELDUNGEN VOR. DIE ZEICHNUNG SOWIE DER DARGESTELLTE INHALT IST GEHEIM ZU HALTEN. VERVIELFAELTIGUNGEN SIND NUR ZUM VEREINBARTEN ZWECK GESTATTET. WEDER DIESE ZEICHNUNG NOCH KOPIEN HIERVON DUERFEN DRITTEN ZUGAENGLICH GEMACHT WERDEN. MIT DER AUSHAENDIGUNG DIESER ZEICHNUNG IST KEINE NUTZUNGSRECHTSEINRAEUMUNG VERBUNDEN. VERSTOESSE GEGEN DIE GEHEIMHALTUNGSVERPFLICHTUNG UND NUTZUNGSBESCHRAENKUNGEN WERDEN ZIVILRECHTLICH UND STRAFRECHTLICH VERFOLGT.

TITEL
AUFSTECKFRAESERDORN, HSK, SCHWINGUNGSGEDAEMPFT

FORMAT: A2

MAPAL
Präzisionswerkzeuge
Dr. Kress KG

| AUSGABEDATUM | ERSTELLT | DOKUMENT | INDEX |
|---|---|---|---|
| 2019-05-08 | MUB | 607186703-000-01-ED1 | 1 |
| DATUM | GENEHMIGT | MATERIALNUMMER | ORIGIN |
| | | 31045126 | AAD |

ALLGEMEINTOLERANZ ISO 2768-fH
MASSE NACH DIN EN ISO 14405-1 Ⓔ
UNBEMASSTE EINZELHEITEN NACH WERKSNORM

MASSSTAB: 1:1

TECHNISCHE SPEZIFIKATION: MDA-HSK-A100-27-300-1-0-W (1)

BLATT: 1/1

MAX. BETRIEBSDREHZAHL NACH MN701BL1
$N_{MAX}$ = 6000 $MIN^{-1}$

MASSE
CA. 8.3 kg

PROJEKT: ED1 MAPAL AUFST
VORGANG: 2100033165
SKIZZE
AEHNLICH
DEBITOR: 400013
DEBITORNAME: MAPAL DR. KRESS KG