ZUBEHOER / TEILE-ZUORDNUNG / DURCHMESSER	INDEX NR.	ART DER AENDERUNG	DATUM	NAME

A-A

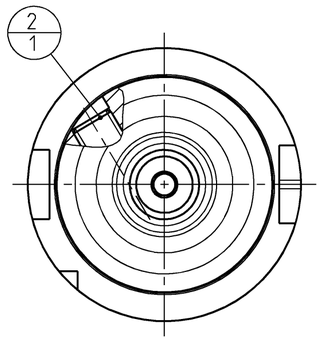

TRENNSTELLE HSK-A63
(AEHNLICH DIN 69893-1)
NACH MN609 BLATT 2-4

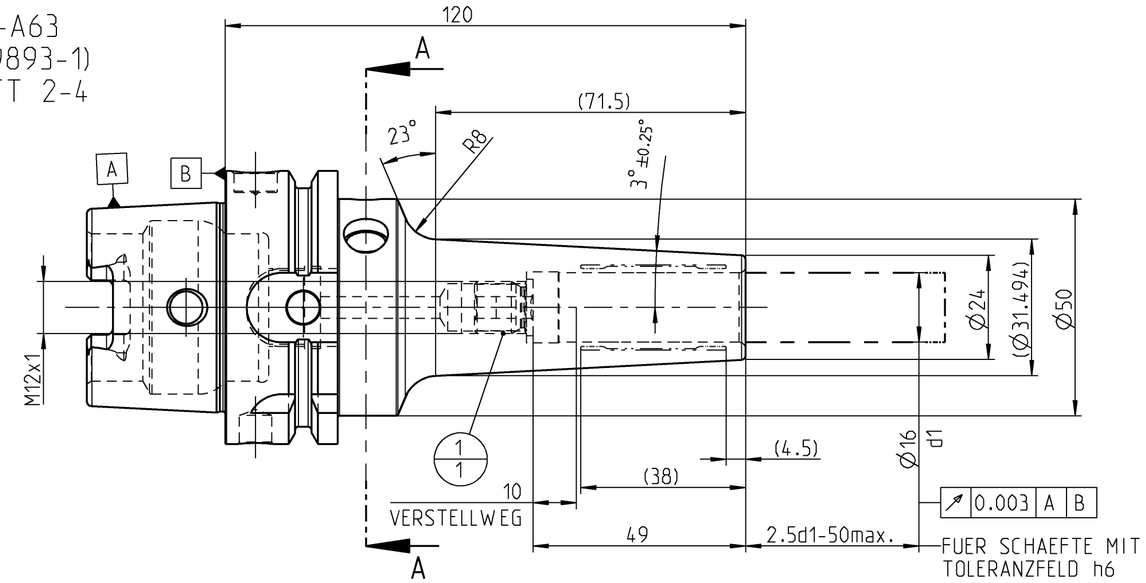

POS	TYP	MENGE	ME	MATERIALNUMMER	BENENNUNG	TECHNISCHE SPEZIFIKATION	KUNDENNUMMER
2		1		10003945	GEWINDESTIFT	ISO 4026-M10X12-45H	
1		1		30252543	ANSCHLAGSCHRAUBE	M12X1 SW5	

AUSWUCHTGUETE DIN ISO 1940-G 2.5
(KOMPLETT MONTIERT)
FUER NENNDREHZAHL 25000 MIN^{-1}

ZUSAETZLICH ZU VA-NR. 07.05.01 BESCHRIFTET MIT:

DIE ZEICHNUNGEN, MODELLE ETC. BLEIBEN UNSER AUSSCHLIESSLICHES EIGENTUM. SIE WERDEN NUR ZU DEM VEREINBARTEN ZWECK ANVERTRAUT UND DUERFEN ZU KEINEM ANDEREN ZWECK VERWENDET WERDEN. KOPIEN ODER SONSTIGE VERVIELFAELTIGUNGEN DUERFEN NUR ZU DEM VEREINBARTEN ZWECK ANGEFERTIGT WERDEN. WEDER ORIGINALE NOCH VERVIELFAELTIGUNGEN DUERFEN DRITTEN AUSGEHAENDIGT ODER IN SONSTIGER WEISE ZUGAENGLICH GEMACHT WERDEN.

MASSE OHNE TOLERANZANGABE ISO 2768-F | UNBEMASSTE EINZELHEITEN NACH WERKSNORM

MAPAL
Präzisionswerkzeuge
Dr. Kress KG

PATENTRECHTLICH GESCHUETZT

	DATUM	NAME
GEZ.	11.02.16	MAM
GEPR.	11.02.16	MAM
FREIG.		
MASSSTAB: 1:1		A2

BENENNUNG: HIGH TORQUE CHUCK HTC, HSK, SCHLANKE AUSFUEHRUNG, 3°

ORIGIN: EHD

TECHNISCHE SPEZIFIKATION: HTC-HSK-A063-16-120-1-0-A

MATERIALNUMMER: 30699883

ZEICHNUNGSNUMMER: 606571068-000-00-ED1

INDEX: 00

ERSATZ F. ZCHNR.:

ERSETZT D. ZCHNR.:

BLATT 1 V.1 BLAETTERN

MASCH.-NR.:	STATION:	SPINDEL:
WERKST.-BEN.:		
WERKST.-NR.:		
WERKSTOFF:		
TOOL-NR.:	OP-NR.:	BOHRUNGS-NR.:

BARCODE-ZONE

VORGANGS-NR.:

PROJEKT-NR.:

SKIZZE:

KUNDE:

AEHNLICH:

30699883 C:\HTX\HTDR~HTC-HSK-A063-16-120-1-0-A

606571068-000-00-ED1 / EHD / 30 / Gültig / 11.03.2025 / MUENLERST1