ZUBEHOER / TEILE-ZUORDNUNG / DURCHMESSER	INDEX NR.	ART DER AENDERUNG	DATUM	NAME

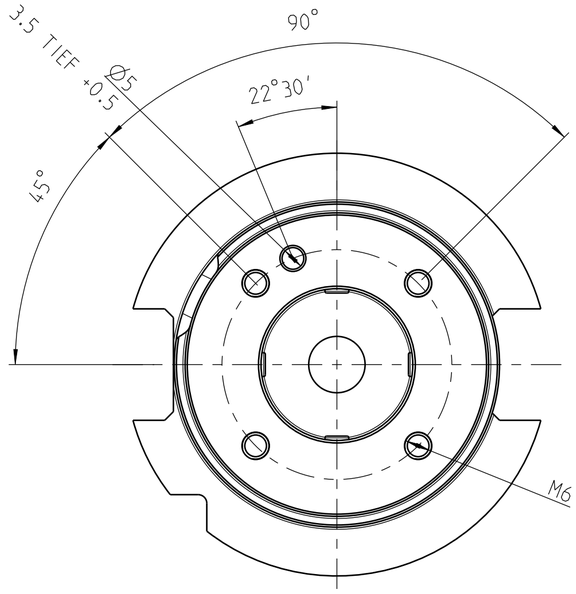

MN683-AD50-FC
NACH MN683-BL2

MODUL 70
MN5000-14

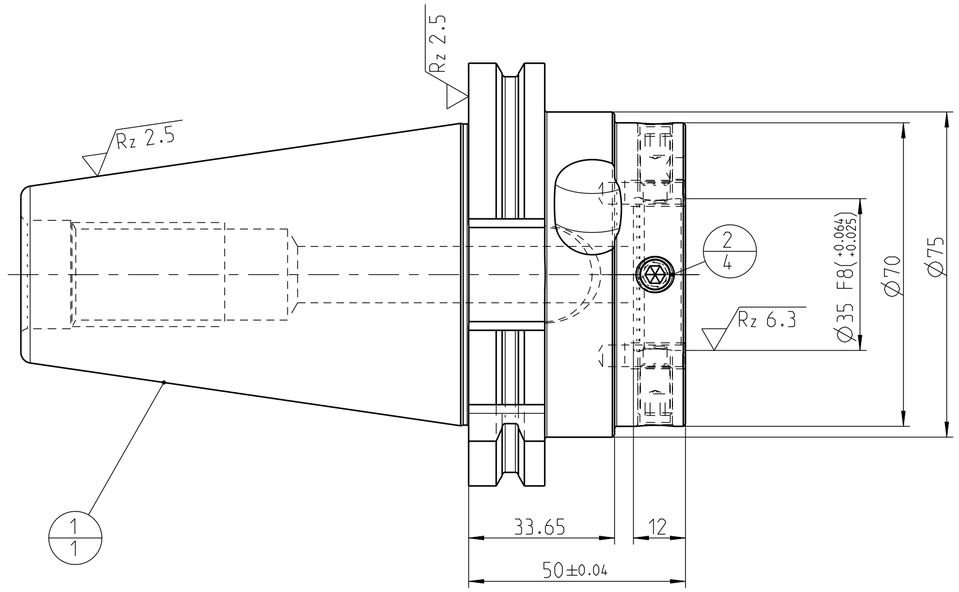

LAGE DER WERKZEUGSCHNEIDE
BEI EINSCHN. WERKZEUG

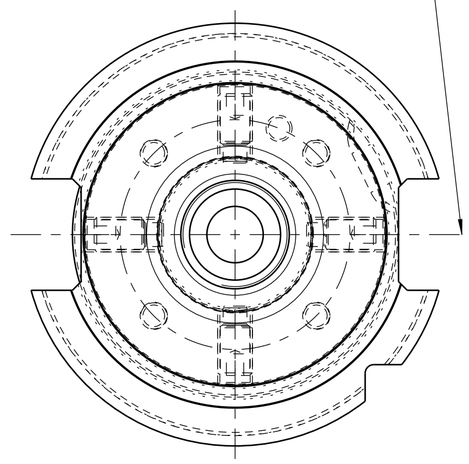

Rz 25 (Rz 6.3 Rz 2.5)

EINSATZGEHAERTET HRC 60 ±2
EINSATZTIEFE 0.8
GEWINDE WEICH

POS	TYP	MENGE	ME	MATERIALNUMMER	BENENNUNG	TECHNISCHE SPEZIFIKATION	KUNDENNUMMER
2		4		10075355	GEWINDESTIFT	S.ISO 4028-M8X1X16-45H-KLF	
1		1			GRUNDKOERPER		

AUSWUCHTGUETE DIN ISO 1940-G 6.3
(KOMPLETT MONTIERT)
FUER NENNDREHZAHL 3000 MIN^{-1}

ZUSAETZLICH ZU VA-NR. 07.05.01 BESCHRIFTET MIT:

DIE ZEICHNUNGEN, MODELLE ETC. BLEIBEN UNSER AUSSCHLIESSLICHES EIGENTUM. SIE WERDEN NUR ZU DEM VEREINBARTEN ZWECK ANVERTRAUT UND DUERFEN ZU KEINEM ANDEREN ZWECK VERWENDET WERDEN. KOPIEN ODER SONSTIGE VERVIELFAELTIGUNGEN DUERFEN NUR ZU DEM VEREINBARTEN ZWECK ANGEFERTIGT WERDEN. WEDER ORIGINALE NOCH VERVIELFAELTIGUNGEN DUERFEN DRITTEN AUSGEHAENDIGT ODER IN SONSTIGER WEISE ZUGAENGLICH GEMACHT WERDEN.

MASSE OHNE TOLERANZANGABE ISO 2768-F
UNBEMASSTE EINZELHEITEN NACH WERKSNORM

MAPAL
Präzisionswerkzeuge
Dr. Kress KG

PATENTRECHTLICH GESCHUETZT

	DATUM	NAME
GEZ.	02.10.14	BRT
GEPR.		
FREIG.		
MASSSTAB: 1:1	A2	

BENENNUNG: STEILKEGELADAPTER, FORM AD, MIT PLANANLAGE

ORIGIN: AA1

TECHNISCHE SPEZIFIKATION: OS-AD-AD-FC050-MOD070-050-11

MATERIALNUMMER: 30630801

ZEICHNUNGSNUMMER: 606355615-000-00-ED1

INDEX: 00

ERSATZ F. ZCHNR.:
ERSETZT D. ZCHNR.:
BLATT 1 V.1 BLAETTERN

MASCH.-NR.:	STATION:	SPINDEL:
WERKST.-BEN.:		
WERKST.-NR.:		
WERKSTOFF:		
TOOL-NR.:	OP-NR.:	BOHRUNGS-NR.:

KUNDE:
AEHNLICH:
SKIZZE:
PROJEKT-NR.:
VORGANGS-NR.:
BARCODE-ZONE