INDEX	ART DER AENDERUNG	DATUM	NAME
1	Ø18.0 WAR Ø17.0; LT. AEM. V. 02.08.2018 HR. SCHAEBLE	13.08.18	MUB
2	BENENNUNG UND TECHNISCHE SPEZIFIKATION AKTUALISIERT; LT. AEM. V. 23.08.2018 HR. SCHAEBLE	28.08.18	MUB
3	Ø19.0 WAR Ø18.0; LT. AEM. V. 04.01.2019 HR. SCHAEBLE	03.05.19	MUB
4	TEXT ENTFAELLT; LAYOUT ANGEPASST LT. AEM VOM 2021-03-01 FR. F. AICH	2021-03-19	BBE

HSK-A63
(AEHNLICH DIN 69893-1)
NACH MN609 BLATT 2-4

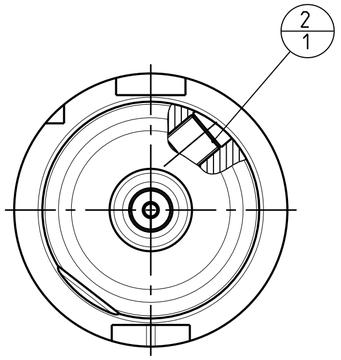

A-A

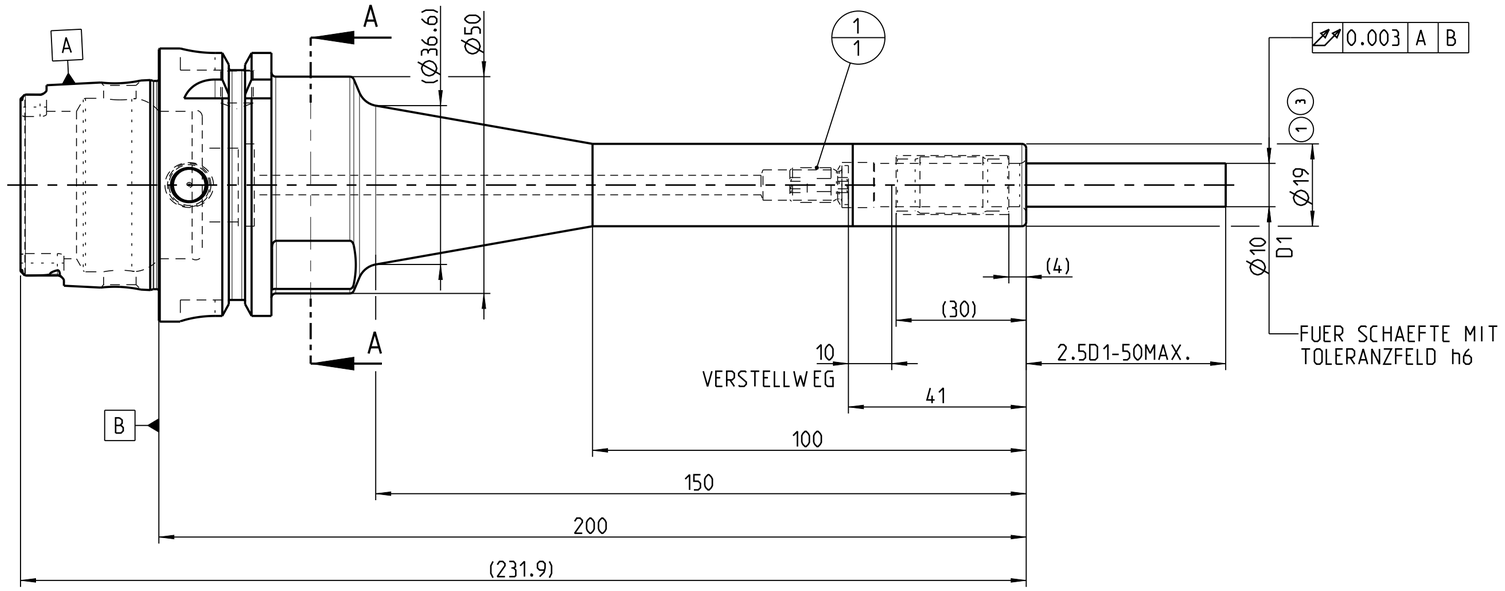

POS	TYP	MENGE	ME	MATERIALNUMMER	BENENNUNG	TECHNISCHE SPEZIFIKATION	KUNDENNUMMER
2		1		30299092	GEWINDESTIFT	S.ISO 4026-M10X1X10-45H	
1		1		30252541	ANSCHLAGSCHRAUBE	M8X1 SW3	

ANZIEHDREHMOMENT FUER MAPAL SPANNSCHRAUBEN
NACH MN678BL1

MAPAL ©
FABRIK FUER PRAEZISIONSWERKZEUGE DR. KRESS KG

ALLE RECHTE AN DEN IN DER ZEICHNUNG DARGESTELLTEN ERFINDUNGEN, KNOW-HOW, TECHNISCHEN LOESUNGEN UND DESIGNS STEHEN ALLEIN MAPAL ZU. SOWEIT MAPAL HIERAUF NOCH KEINE SCHUTZRECHTE ANGEMELDET HAT, BEHAELT MAPAL SICH AUSDRUECKLICH AUCH DAS RECHT ZUR EINREICHUNG VON SCHUTZRECHTSANMELDUNGEN VOR. DIE ZEICHNUNG SOWIE DER DARGESTELLTE INHALT IST GEHEIM ZU HALTEN. VERVIELFAELTIGUNGEN SIND NUR ZUM VEREINBARTEN ZWECK GESTATTET. WEDER DIESE ZEICHNUNG NOCH KOPIEN HIERVON DUERFEN DRITTEN ZUGAENGLICH GEMACHT WERDEN. MIT DER AUSHAENDIGUNG DIESER ZEICHNUNG IST KEINE NUTZUNGSRECHTSEINRAEUMUNG VERBUNDEN. VERSTOESSE GEGEN DIE GEHEIMHALTUNGSVERPFLICHTUNG UND NUTZUNGSBESCHRAENKUNGEN WERDEN ZIVILRECHTLICH UND STRAFRECHTLICH VERFOLGT.

AUSGEWUCHTET NACH DIN ISO 21940-11
G 2.5 / 25000 MIN^{-1} | S

MASSE
CA. 1.4 kg

TITEL
HYDRO DREAM CHUCK, CYLINDRICAL SLIM (2)

FORMAT: A2

MAPAL
Präzisionswerkzeuge
Dr. Kress KG

AUSGABEDATUM	ERSTELLT	DOKUMENT	INDEX
25.04.17	BBE	606826150-000-04-ED1	4
DATUM	GENEHMIGT	MATERIALNUMMER	ORIGIN
2021-03-30	MUB	30887012	AAD

ALLGEMEINTOLERANZ ISO 2768-fH
MASSE NACH DIN EN ISO 14405-1 (E)
UNBEMASSTE EINZELHEITEN NACH WERKSNORM

MASSSTAB: 1:1

TECHNISCHE SPEZIFIKATION: MHC-HSK-A063-10-200-1-0-A (2)

BLATT: 1/1