| INDEX | ART DER AENDERUNG | DATUM | NAME |
|---|---|---|---|
| | | | |
| | | | |
| | | | |
| | | | |
| | | | |
| | | | |

HFS
MN617-GR16-Z
NACH MN617BL1

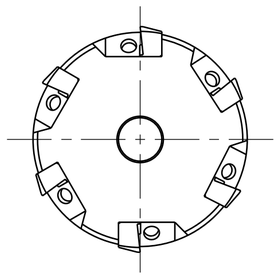

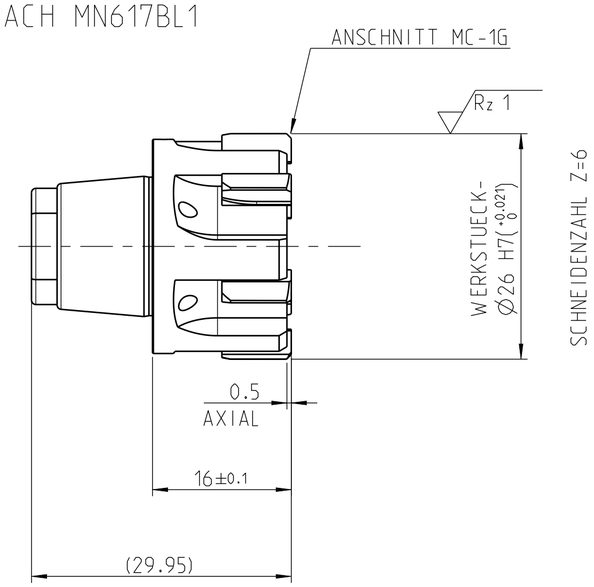


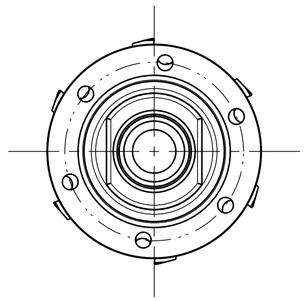

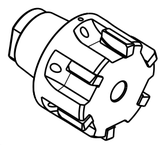

1:1

| POS | TYP | MENGE | ME | MATERIALNUMMER | BENENNUNG | TECHNISCHE SPEZIFIKATION | KUNDENNUMMER |
|---|---|---|---|---|---|---|---|

MAPAL ©
FABRIK FUER PRAEZISIONSWERKZEUGE DR. KRESS KG

ALLE RECHTE AN DEN IN DER ZEICHNUNG DARGESTELLTEN ERFINDUNGEN, KNOW-HOW, TECHNISCHEN LOESUNGEN UND DESIGNS STEHEN ALLEIN MAPAL ZU. SOWEIT MAPAL HIERAUF NOCH KEINE SCHUTZRECHTE ANGEMELDET HAT, BEHAELT MAPAL SICH AUSDRUECKLICH AUCH DAS RECHT ZUR EINREICHUNG VON SCHUTZRECHTSANMELDUNGEN VOR. DIE ZEICHNUNG SOWIE DER DARGESTELLTE INHALT IST GEHEIM ZU HALTEN. VERVIELFAELTIGUNGEN SIND NUR ZUM VEREINBARTEN ZWECK GESTATTET. WEDER DIESE ZEICHNUNG NOCH KOPIEN HIERVON DUERFEN DRITTEN ZUGAENGLICH GEMACHT WERDEN. MIT DER AUSHAENDIGUNG DIESER ZEICHNUNG IST KEINE NUTZUNGSRECHTSEINRAEUMUNG VERBUNDEN. VERSTOESSE GEGEN DIE GEHEIMHALTUNGSVERPFLICHTUNG UND NUTZUNGSBESCHRAENKUNGEN WERDEN ZIVILRECHTLICH UND STRAFRECHTLICH VERFOLGT.

MAPAL
Präzisionswerkzeuge
Dr. Kress KG

ALLGEMEINTOLERANZ ISO 2768-fH
MASSE NACH DIN EN ISO 14405-1 Ⓔ
UNBEMASSTE EINZELHEITEN NACH WERKSNORM

| TITEL | FORMAT |
|---|---|
| HPR-WECHSELKOPF-REIBAHLE, HARTMETALL-SCHNEIDEN, BESCHICHTET | A2 |

| AUSGABEDATUM | ERSTELLT | DOKUMENT | INDEX |
|---|---|---|---|
| 2022-12-06 | BUK | 607876874-000-00-ED1 | 00 |
| DATUM | GENEHMIGT | MATERIALNUMMER | ORIGIN |
| | | 30076945 | AAD |

| MASSSTAB | TECHNISCHE SPEZIFIKATION | BLATT |
|---|---|---|
| 2:1 | HPR100Ø26.00H7MC1G-HP421 | 1/1 |

| PROJEKT | VORGANG | SKIZZE | AEHNLICH | DEBITOR | DEBITORNAME |
|---|---|---|---|---|---|
| LEVELO - BOHRUN | 2100092135 | | | 400013 | MAPAL DR. KRESS KG |