INDEX	ART DER AENDERUNG	DATUM	NAME

TRENNSTELLE SK40-AD/F
(AEHNLICH ISO 7388-1)

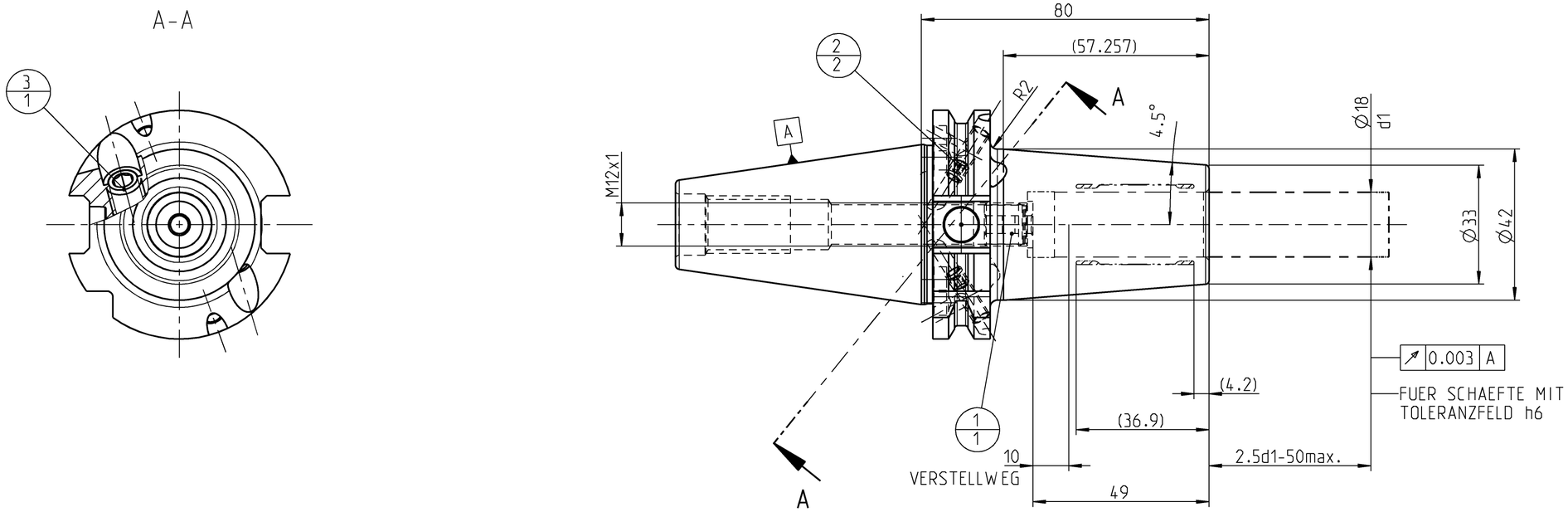

POS	TYP	MENGE	ME	MATERIALNUMMER	BENENNUNG	TECHNISCHE SPEZIFIKATION	KUNDENNUMMER
3		1		31218240	GEWINDESTIFT	MN715BL1-M10X12	..
2		2		10010060	GEWINDESTIFT	ISO 4026-M5X5-45H	...
1		1		30252543	ANSCHLAGSCHRAUBE	M12X1 SW5	..

MAPAL ©
FABRIK FUER PRAEZISIONSWERKZEUGE DR. KRESS KG

ALLE RECHTE AN DEN IN DER ZEICHNUNG DARGESTELLTEN ERFINDUNGEN, KNOW-HOW, TECHNISCHEN LOESUNGEN UND DESIGNS STEHEN ALLEIN MAPAL ZU. SOWEIT MAPAL HIERAUF NOCH KEINE SCHUTZRECHTE ANGEMELDET HAT, BEHAELT MAPAL SICH AUSDRUECKLICH AUCH DAS RECHT ZUR EINREICHUNG VON SCHUTZRECHTSANMELDUNGEN VOR. DIE ZEICHNUNG SOWIE DER DARGESTELLTE INHALT IST GEHEIM ZU HALTEN. VERVIELFAELTIGUNGEN SIND NUR ZUM VEREINBARTEN ZWECK GESTATTET. WEDER DIESE ZEICHNUNG NOCH KOPIEN HIERVON DUERFEN DRITTEN ZUGAENGLICH GEMACHT WERDEN. MIT DER AUSHAENDIGUNG DIESER ZEICHNUNG IST KEINE NUTZUNGSRECHTSEINRAEUMUNG VERBUNDEN. VERSTOESSE GEGEN DIE GEHEIMHALTUNGSVERPFLICHTUNG UND NUTZUNGSBESCHRAENKUNGEN WERDEN ZIVILRECHTLICH UND STRAFRECHTLICH VERFOLGT.

AUSGEWUCHTET NACH DIN ISO 21940-11
G 2.5 / 25000 MIN^{-1}

TITEL
UNIQ DREAM CHUCK. 4.5°

FORMAT: A2

MAPAL Präzisionswerkzeuge Dr. Kress KG

AUSGABEDATUM	ERSTELLT	DOKUMENT	INDEX
2022-07-14	SMU	607739604-000-00-ED1	00
DATUM	GENEHMIGT	MATERIALNUMMER	ORIGIN
2022-07-14	BAR	31375088	EHD
	MASSSTAB 1:1	TECHNISCHE SPEZIFIKATION MHC-SK040-18-080-3-0-A	BLATT 1/1

ALLGEMEINTOLERANZ ISO 2768-fH
MASSE NACH DIN EN ISO 14405-1 Ⓔ
UNBEMASSTE EINZELHEITEN NACH WERKSNORM

PROJEKT: 31375088 CHUCKHYDR~MHC-SK040-18-080-3-0-A
VORGANG: 2100091298
SKIZZE
AEHNLICH
DEBITOR: 100000
DEBITORNAME: MAPAL DR.KRESS KG (INTERN)

607739604-000-00-ED1 / EHD / 30 / Gültig / 13.01.2025 / MUEBLERST1