INDEX	ART DER AENDERUNG	DATUM	NAME

TRENNSTELLE STEILKEGEL 30-JD
(AEHNLICH ISO 7388-2)

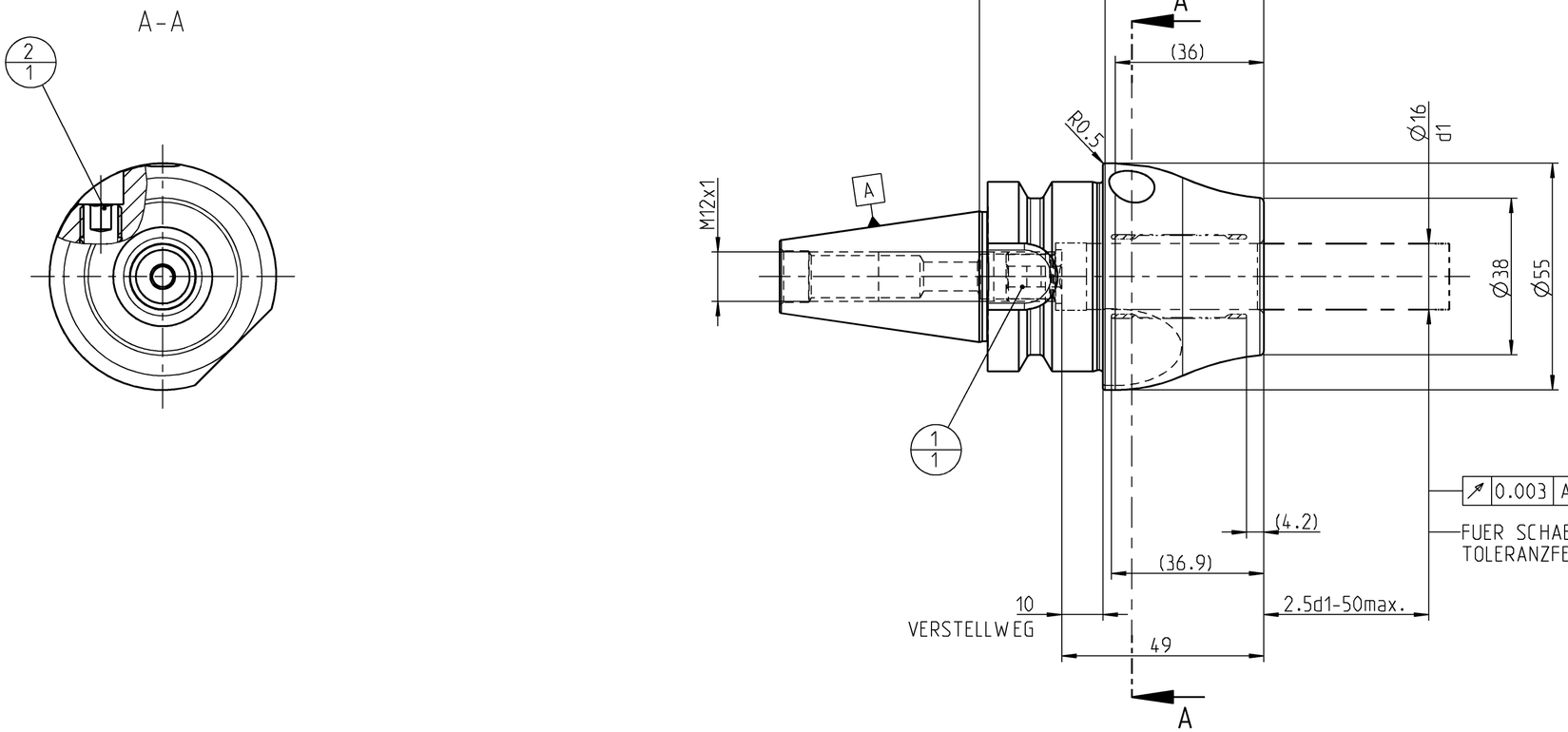

POS	TYP	MENGE	ME	MATERIALNUMMER	BENENNUNG	TECHNISCHE SPEZIFIKATION	KUNDENNUMMER
2		1		31218229	GEWINDESTIFT	MN715BL1-M10X10	..
1		1		30252543	ANSCHLAGSCHRAUBE	M12X1 SW5	..

MAPAL ©
FABRIK FUER PRAEZISIONSWERKZEUGE DR. KRESS KG

ALLE RECHTE AN DEN IN DER ZEICHNUNG DARGESTELLTEN ERFINDUNGEN, KNOW-HOW, TECHNISCHEN LOESUNGEN UND DESIGNS STEHEN ALLEIN MAPAL ZU. SOWEIT MAPAL HIERAUF NOCH KEINE SCHUTZRECHTE ANGEMELDET HAT, BEHAELT MAPAL SICH AUSDRUECKLICH AUCH DAS RECHT ZUR EINREICHUNG VON SCHUTZRECHTSANMELDUNGEN VOR. DIE ZEICHNUNG SOWIE DER DARGESTELLTE INHALT IST GEHEIM ZU HALTEN. VERVIELFAELTIGUNGEN SIND NUR ZUM VEREINBARTEN ZWECK GESTATTET. WEDER DIESE ZEICHNUNG NOCH KOPIEN HIERVON DUERFEN DRITTEN ZUGAENGLICH GEMACHT WERDEN. MIT DER AUSHAENDIGUNG DIESER ZEICHNUNG IST KEINE NUTZUNGSRECHTSEINRAEUMUNG VERBUNDEN. VERSTOESSE GEGEN DIE GEHEIMHALTUNGSVERPFLICHTUNG UND NUTZUNGSBESCHRAENKUNGEN WERDEN ZIVILRECHTLICH UND STRAFRECHTLICH VERFOLGT.

TITEL
HYDRO MILL CHUCK, HA

MAPAL
Präzisionswerkzeuge
Dr. Kress KG

AUSGABEDATUM	ERSTELLT	DOKUMENT	INDEX
2021-08-12	SMU	607545181-000-00-ED1	00
DATUM	GENEHMIGT	MATERIALNUMMER	ORIGIN
2021-08-12	REM	31280346	EHD

FORMAT: A2

ALLGEMEINTOLERANZ ISO 2768-fH
MASSE NACH DIN EN ISO 14405-1 Ⓔ
UNBEMASSTE EINZELHEITEN NACH WERKSNORM

MASSSTAB: 1:1
TECHNISCHE SPEZIFIKATION: MHC-BT030-16-069-1-0-A
BLATT: 1/1

AUSGEWUCHTET NACH DIN ISO 21940-11
G 2.5 / 25000 MIN^{-1}

PROJEKT: 31280346 CHUCKHYDR-MHC-BT030-16-069-1-0-A
VORGANG: 2100073425
SKIZZE
AEHNLICH
DEBITOR
DEBITORNAME

607545181-000-00-ED1 / EHD / 30 / Gültig / 17.01.2025 / MUEBLERST1